Pièces détachées
Electroménager
Chauffage
Motoculture
www.carre-lutz.com

www.clpieces.com
Pièces détachées
Electroménager
Chauffage
Motoculture

INVICTA

Poêle LAOS

*Référence : **P616444***

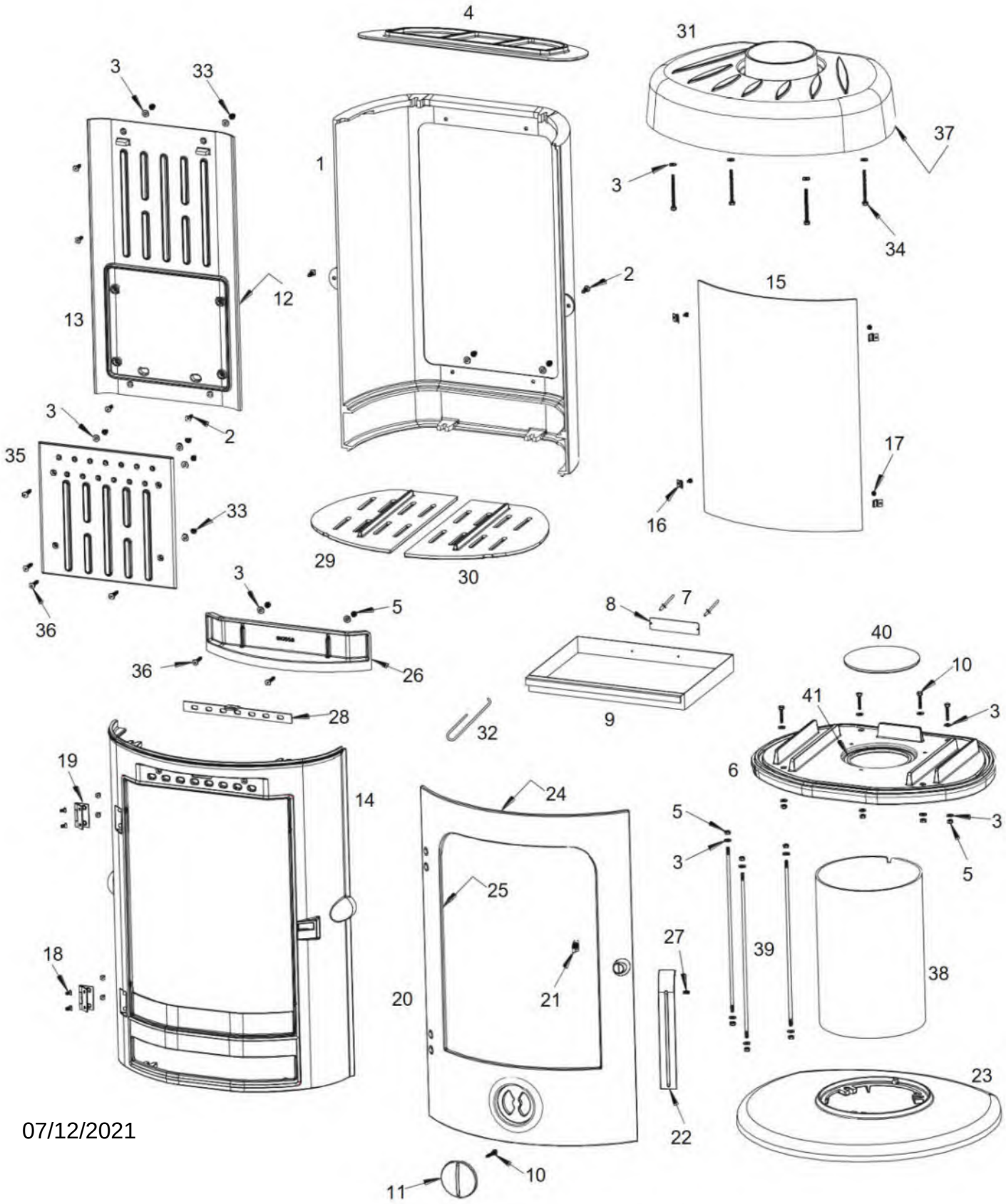

07/12/2021

Poêle LAOS

*Référence : **P616444***

Repère	Nbr	Désignation	Référence
1	1	Derrière de poêle	**F**610531**B**
2	6	Vis tête fraisée de 6x20	**AV**8636200
3	28	Rondelle de 6	**AV**4100060
4	1	Déflecteur	**F**610709**B**
5	12	Ecrou de 6	**AV**7100060
6	1	Socle	**F**610555**B**
7	2	Rivet de 3x8	**AV**5203080
8	1	Plaque signalétique	**PS**616444
9	1	Tiroir cendrier	**AT**700353B
10	5	Vis tête hexagonale de 6x30	**AV**8406300
11	1	Registre de réglage d'air	**F**610752**U**
12	1	Joint de taque Ø5, longueur 1,762 m	**AI**303005
13	1	Fond décoré	**F**610760**B**
14	1	Devant de poêle	**F**610556**U**
15	1	Vitre	**AX**766168A
16	4	Attache de vitre	**AS**700180A
17	4	Vis de fixation de la vitre	**AV**8644067
18	8	Vis tête fraisée de 5x10	**AV**8635100
19	2	Charnière de porte	**AS**610120B
20	1	Porte	**F**610557**U**
21	1	Mentonnet	**AS**95121C
22	1	Poignée de porte	**F**610753**U**
23	1	Pied	**F**610554**B**
24	1	Joint de porte Ø8, longueur 2,461 m	**AI**303008
25	1	Joint de vitre de 7x3, longueur 1,762 m	**AI**010080
26	1	Guide d'air	**F**610558**B**
27	1	Vis sans tête de 6x8	**AV**8706080
28	1	Registre de réglage d'air	**AT**610167A
29	1	Demi-grille foyère gauche	**F**610751**B**
30	1	Demi-grille foyère droite	**F**610750**B**
31	1	Dessus	**F**610749**U**
32	1	Main froide	**AS**800255
33	8	Ecrou borgne de 6	**AV**7140060
34	4	Vis tête hexagonale de 6x70	**AV**8406700
35	1	Taque décorée	**F**610761**B**
36	6	Vis tête fraisée de 6x30	**AV**8636300
37	1	Joint de dessus de 7x3, longueur 1,468 m	**AI**010080
38	1	Pietement	**AT**610354A
39	3	Tirant	**AS**610173A
40	1	Tampon	**F**610590**B**
41	1	Joint de tampon Ø5, longueur 0,217 m	**AI**303005