Pièces détachées
Electroménager
Chauffage
Motoculture
www.carre-lutz.com
www.clpieces.com
Pièces détachées
Electroménager
Chauffage
Motoculture

Insert 660110 godin

N°	Nbre	Désignation	Codification	N°	Nbre	Désignation	Codification
01	1	Loquet	-	14	1	Bac cendrier tôle	00134 3156
02	2	Ventilateur	00130 3156	15	1	Joint plat autocollant largeur verre	1 8841 660110
03	1	Vis	-	16	1	Façade	1 2101 660110
04	1	Échangeur inférieur	1 2300 3156	17	1	Grille foyer	1 0247 660110
05	1	Échangeur supérieur	1 2302 3156	18	1	Porte cendrier	1 2801 660110
06	1	Bac cendrier	1 3316 3156	19	1	Plaque de protection	1 2420 660110
07	1	Chenet	1 0221 3156	20	2	Trappe d'accès aux ventilateurs	-
08	1	Côté droit	1 2301 3156	21	1	Écusson	1 8501 6726
09	1	Côté gauche	1 2305 3156	22	3	Boulet boutet 26x24	-
10	1	Embase	1 2205 3156	23	1	Inverseur noir 3 positions	00001304785
11	1	Fond fixe	1 2205 3156	24	2	Rivet acier TR 6x30 noir	00001301998
12	1	Plaque arrière	1 0177 3156	25	2	Vis TF90M4x10 fendue laiton	00001304310
13	1	Porte chargement	1 2831 660110				

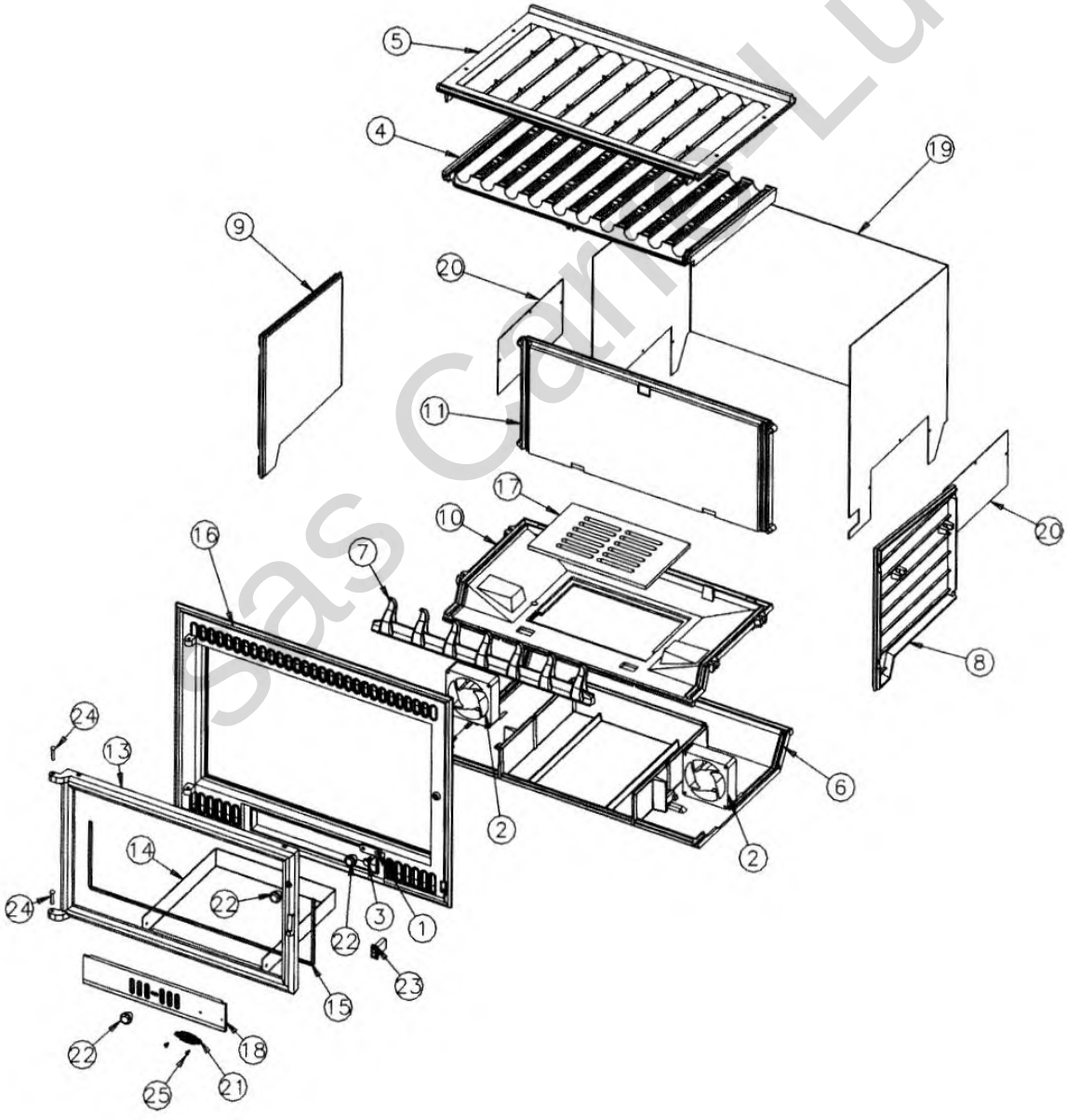

Sas Carré Lutz