Pièces détachées
Electroménager
Chauffage
Motoculture
www.carre-lutz.com
www.clpieces.com
Pièces détachées
Electroménager
Chauffage
Motoculture

Insert 660109 godin

N°	Nbre	Désignation	Codification	N°	Nbre	Désignation	Codification
01	1	Clé à crochet	1 4101 3720	14	1	Socle	1 2215 660109
02	1	Avaloir	1 1137 660109	15	1	Cendrier	1 3316 660109
03	2	Chenet	1 0306 660109	16	2	Fixe vitre supérieur	1 2031 660109
04	2	Côté extérieur	1 2304 660109	17	1	Registre réglage air	1 4112 660109
05	1	Déflecteur	1 0131 660109	18	2	Siège registre réglage air	1 4128 660109
06	1	Demi avaloir inférieur	1 1138 660109	19	2	Tige registre réglage air	1 4119 660109
07	1	Demi avaloir supérieur	1 1136 660109	20	2	Verre plié et 4 mm	00001
08	1	Demi grille droite	1 0209 660109	21	2	Vis épaulée plan 1 9260 6601	00001307525
09	1	Demi grille gauche	1 0208 660109	22	2	Vis 3075A	00001305429
10	2	Gond porte foyer extérieur	1 2818 660109	23	4	Lame de vitre	3021B
11	2	Poignée porte foyer	1 2878 660109	24	4	Gond excentre	3836
12	1	Porte cendrier	1 2801 660109	25	2	Porte foyer	BA 5264
13	1	Raccord de façade	1 2170 660109				

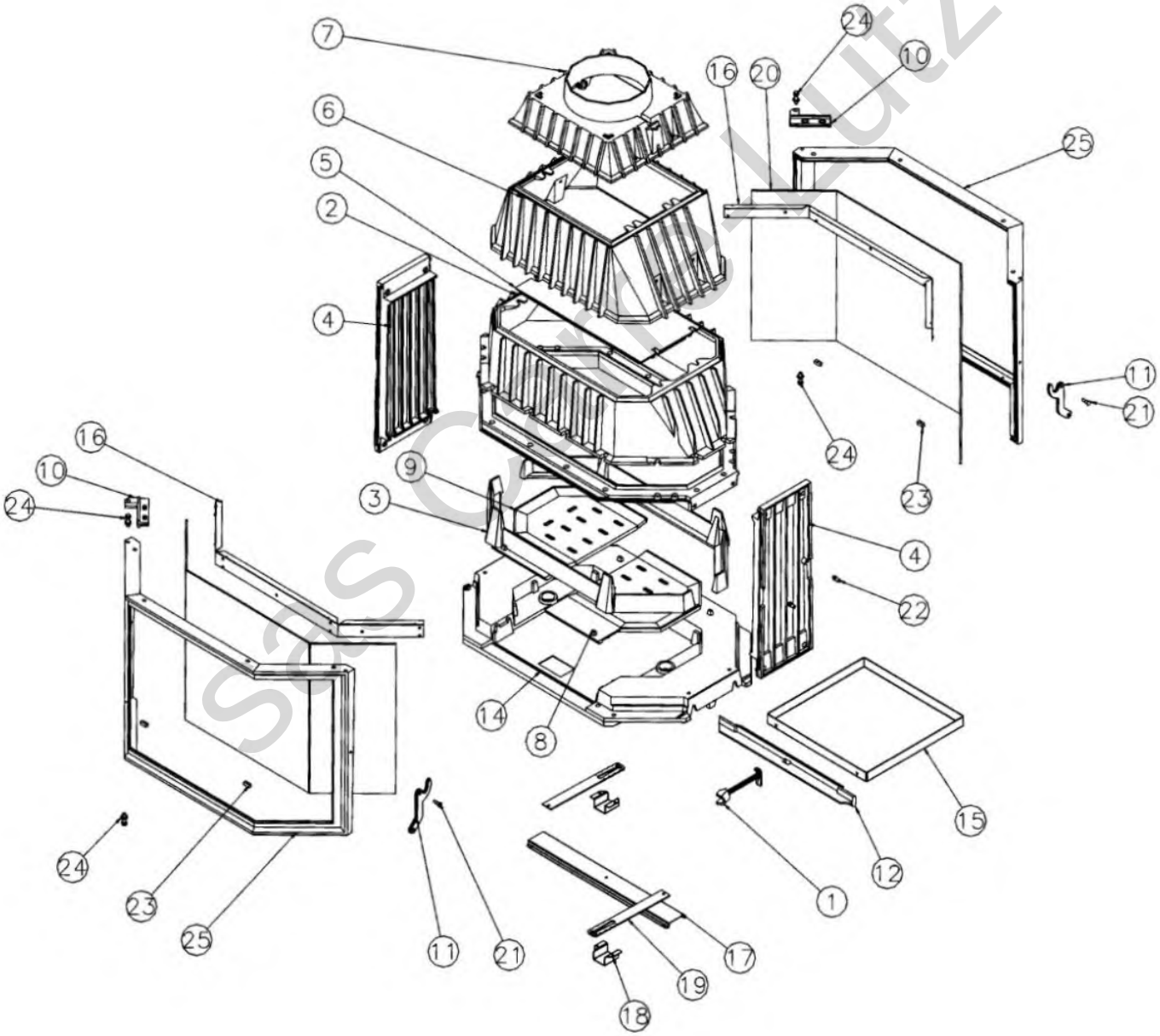

Sas Carré Lutz