Pièces détachées
Electroménager
Chauffage
Motoculture
www.carre-lutz.com
www.clpieces.com
Pièces détachées
Electroménager
Chauffage
Motoculture

PETIT GODIN

377116 - PETIT GODIN

Pièces détachées | *Vue éclatée*

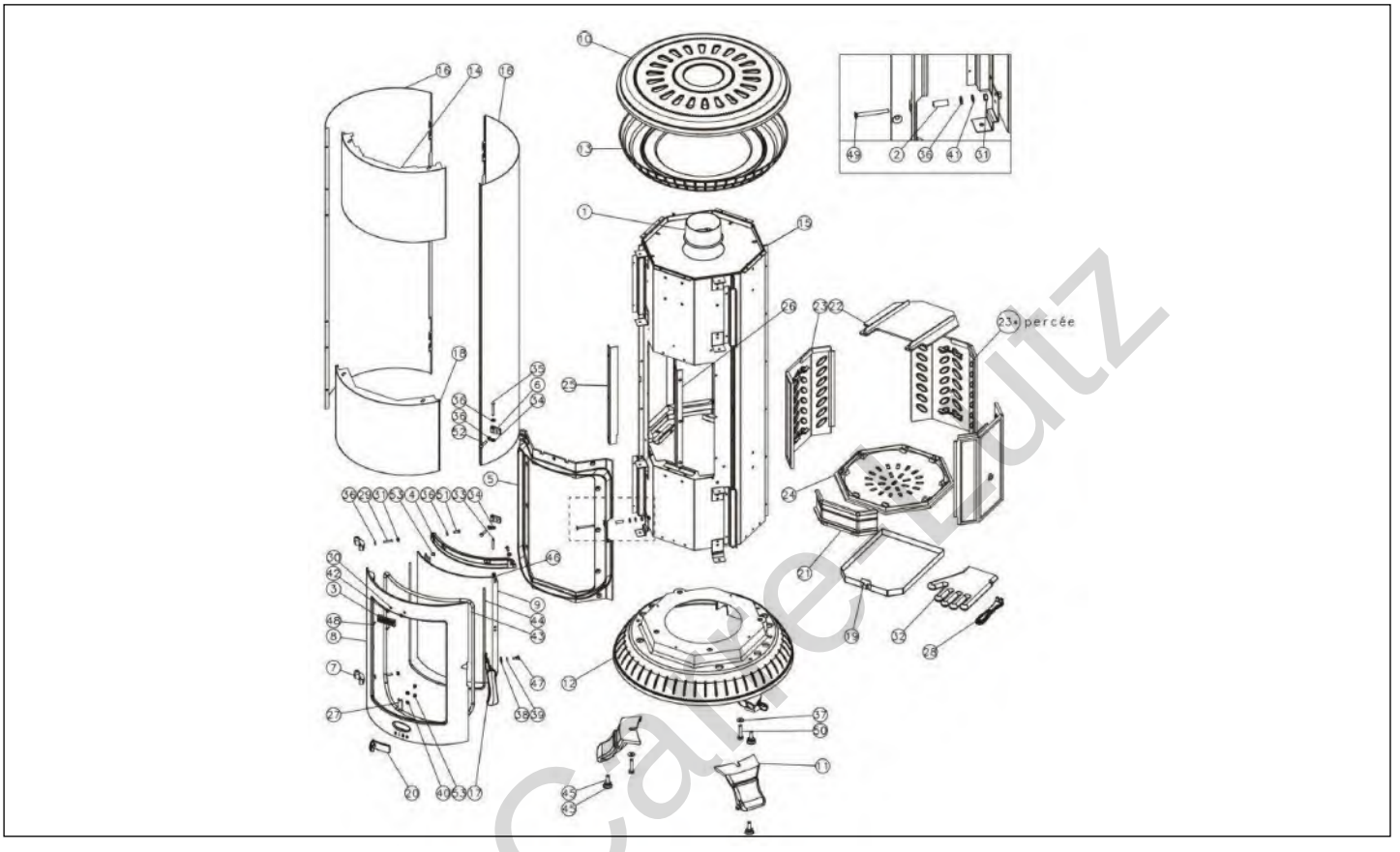

sas Carré Lutz

Rep.	Référence	Description	Qté	Remarques
1	14312372101	BUSE RONDE D=125 3721 EBARBE	1	
2	18178377101000	ENTRETOISE 377101 BRUT	1	
3	18501377101087	ECUSSON 377101 CHROME BR.	1	
4	14112377101000	CONDUIT D'AIR 377101 BRUT	1	
5	12101377101053	FACADE 377101 ANTH	1	
6	12933377101000	GOND INFERIEUR 377101 BRUT	2	
7	12932377101000	GOND SUPERIEUR 377101 BRUT	2	
8	12861377101053	PORTE FOYER 377101 ANTH	1	
9	12071377101053	FIXE VITRE INF. 377101 ANTH	1	
10	11101377111030	DESSUS 377111 SABLE	1	COULEUR
11	12208377111030	PIED 377111 SABLE	3	COULEUR
12	12215377111030	SOCLE 377111 SABLE	1	COULEUR
13	11180377111030	SUPPORT DESSUS 377111 SABLE	1	COULEUR
14	12112377116053	FRONTON 377116 PEINT ANTH	1	
15	12507377116094	CORPS 377116 MONTE	1	
16	11352377116053	PAN.DECOR COTE 377116 ANTHR.	2	
17	12878377131098	POIGNEE PTE FOYER 377131 ASSEM	1	
18	10509996056053	FRONTON BAS 996056 ANTH	1	
19	13316996056096	CENDRIER 996056 SOUDE / PTS	1	
20	14137996056098	VOLET REGLAGE D'AIR 996056 ASS	1	
21	10306996056001	CHENET 996056 EBARBE	1	
22	10131996056001	DEFLECTEUR 996056 EBARBE	1	
23	10160996056001	PLAQUE AR FOYER 996056 EBARBEE	1	

PETIT GODIN

377116 - PETIT GODIN

24	10367996056001	SUPPORT FOYER 996056 EBARBE	1		
25	13239996056000	CACHE 996056 BRUT	1		
26	16668996056053	CACHE 1 996056 ANTHRACITE	1		
27	14175996056000	GUIDE DE SECURITE 996056 BRUT	1		
28	11606996064000	MAIN FROIDE 996064 BRUTE	1		
29	00001305124	BOUT FILETE ACIER BRUT M6X30	2		C
30	00001300263	ECROU 6 PANS 4 ZN NOIR	2		C
31	00001300265	ECROU 6 PANS 6 BRUT	4		C
32	00001307770	GANT BOUCLETTE 4700 TAILLE 10	1		C
33	00001305127	GOUPILLE CANNELEE 6X40 ZN NOIR	1		C
34	00001307254	RESSORT SEUL D 6 NOIR	2		C
35	00001307987	RIVET ACIER TR D6 0-0,2 LG 50	1		C
36	00001301784	RONDELLE ACIER 14X6.3X1.2 BRUT	5		C
37	00001300886	RONDELLE ACIER 22X10,5X2	3		C
38	00001308309	RONDELLE PLATE INOX 8,2X22X0,5	1		C
39	00001308184	RONDELLE INOX ELASTIQUE M 8	1		
40	00001300899	RONDELLE JZC5 REF 210501003	2		C
41	00001300900	RONDELLE JZC6 REF 210601003	1		C
42	00001300898	RONDELLE JZC4 REF 210401003	2		C
43	00001304691	TRESSE VERRE DIAM. 10,5MM +- 1	1.8	U	C
44	00001304860	TRESSE VERRE D7 (THERMOCORD)	1.2	U	C
45	00001306750	VERIN A VIS TETE D30 M10 LG30	3		C
46	00001307760	VERRE EP4 BOMBE 333 H448 R239	1		
47	00001308295	VIS EPAULEE H13 M6X12 D8X6,5	1		C
48	00001305966	VIS TF M4X16 POZIE ZN NOIR	2		C
49	00001305133	VIS TF M6X60 POZIE ZN NOIR	1		
50	00001305974	VIS TH 10X50 8,8	3		
51	00001305947	VIS TH 6X16 8.8 ZN NOIR	2		C
52	00001304229	VIS TH 6X30 ZN NOIR CLASSE 8.8	2		C
53	00001305475	VIS TRL M5X8 POZIE ZN NOIR	8		C
23*	10160996056A001	PLAQUE AR FOYER 996056 PERCAGE	1		

sas Carre-Lutz