Pièces détachées
Électroménager
Chauffage
Motoculture
www.carre-lutz.com

www.clpieces.com
Pièces détachées
Électroménager
Chauffage
Motoculture

N°	Nb	Désignation	Codification	N°	Nb	Désignation	Codification	N°	Nb	Désignation	Codification
01	2	Raccord boite à fumée	1 4367 3113	25	2	Applique de côté	1 2335 3117	49	1	Panneau inférieur	1 2118 3117
02	1	Siège de buse	1 4322 3113	26	1	Côté droit	1 2301 3117	50	1	Plaque protection	1 2420 3117
03	2	Volet réglage air	1 4137 3113	27	1	Côté gauche	1 2305 3117	51	1	Chape porte cendrier	1 2807 3140
04	1	É uerre arrière support	1 0307 3113	28	1	Couvercle	1 1201 3117	52	1	Porte cendrier	1 2801 3140
05	1	Fond	1 2205 3113	29	1	Dessus	1 1101 3117	53	6	Fixe vitre	1 2071 3152
06	2	Joint foyer	1 0346 3113	30	1	Cale charnière	1 4815 3117	54	1	Cendrier	1 3316 3158
07	1	Mentonnet de fermeture	1 2146 3113	31	1	Cale charnière	1 4814 3117	55	1	Entretoise poignée	1 2826 330102
08	1	Plinthe avant	1 2220 3113	32	1	Demi grille droite	1 0208 3117	56	1	Colonne droite	2 2608 375101
09	2	Plinthe côtés	1 2221 3113	33	1	Demi grille gauche	1 0209 3117	57	1	Colonne gauche	2 2609 357101
10	1	Côté droit boite	1 4360 3114	34	1	Façade	1 2101 3117	58	1	Crapaudine porte ch.	1 2838 5729
11	1	Côté gauche boite	1 4361 3114	35	1	Index	1 8548 3117	59	1	Buse ronde (Ø153)	1 4312 5743
12	1	Façade droite pte.	1 2106 3114	36	2	Plaque protection	1 0170 3117	60	1	Tampon buse	1 1431 5743
13	1	Grille bois	1 0215 3114	37	1	Poignée panneau inf.	1 8146 3117	61	1	Écusson	1 8501 6726
14	1	Loquet de fermeture	1 2890 3114	38	2	Raccord supérieur	1 2381 3117	62	1	Platine de verrouillage	2 2729 8501
15	2	Plaque foyer	1 0164 3114	39	2	Raccord supérieur	1 2458 3117	63	1	Boule boutet 1357 noir	00001304945
16	2	Plaque protection	1 0173 3114	40	2	Patte fixe fronton	1 2126 3117	64	2	Charnière pinet 100	00001304974
17	1	Plaque protection	1 0174 3114	41	4	Équerre fixe côté	1 2356 3117	65	2	Charnière pinet 90	00001304974
18	1	Plaque protection	1 0175 3114	42	2	Butée panneau inf.	1 2189 3117	66	4	Charnière pinet 0	00001304974
19	1	Plaque protection	1 0177 3114	43	1	Derrière	1 2401 3117	67	1	Manette noire	00001304851
20	1	Poignée de fermeture	1 2839 3114	44	2	Équerre côté	1 2392 3117	68	4	Rondelle JZC	00001300901
21	1	Porte foyer	1 2861 3114	45	1	Façade supérieure	1 2105 3117	69	8	Rondelle plate	00000130885
22	1	Porte chargement	1 2831 3114	46	6	Fixe colonne	2 2611 3117	70	1	Thermostat 179	00001304850
23	2	Support foyer	1 0367 3114	47	1	Fronton	1 2112 3117	71	1	Verre réfractaire EP4	00001304676
24	1	Anneau côté droit	1 2301 3114	48	1	Panneau côté	1 2320 3117	72	1	Vis TM 27 B	00001301165

375101 Cervin II

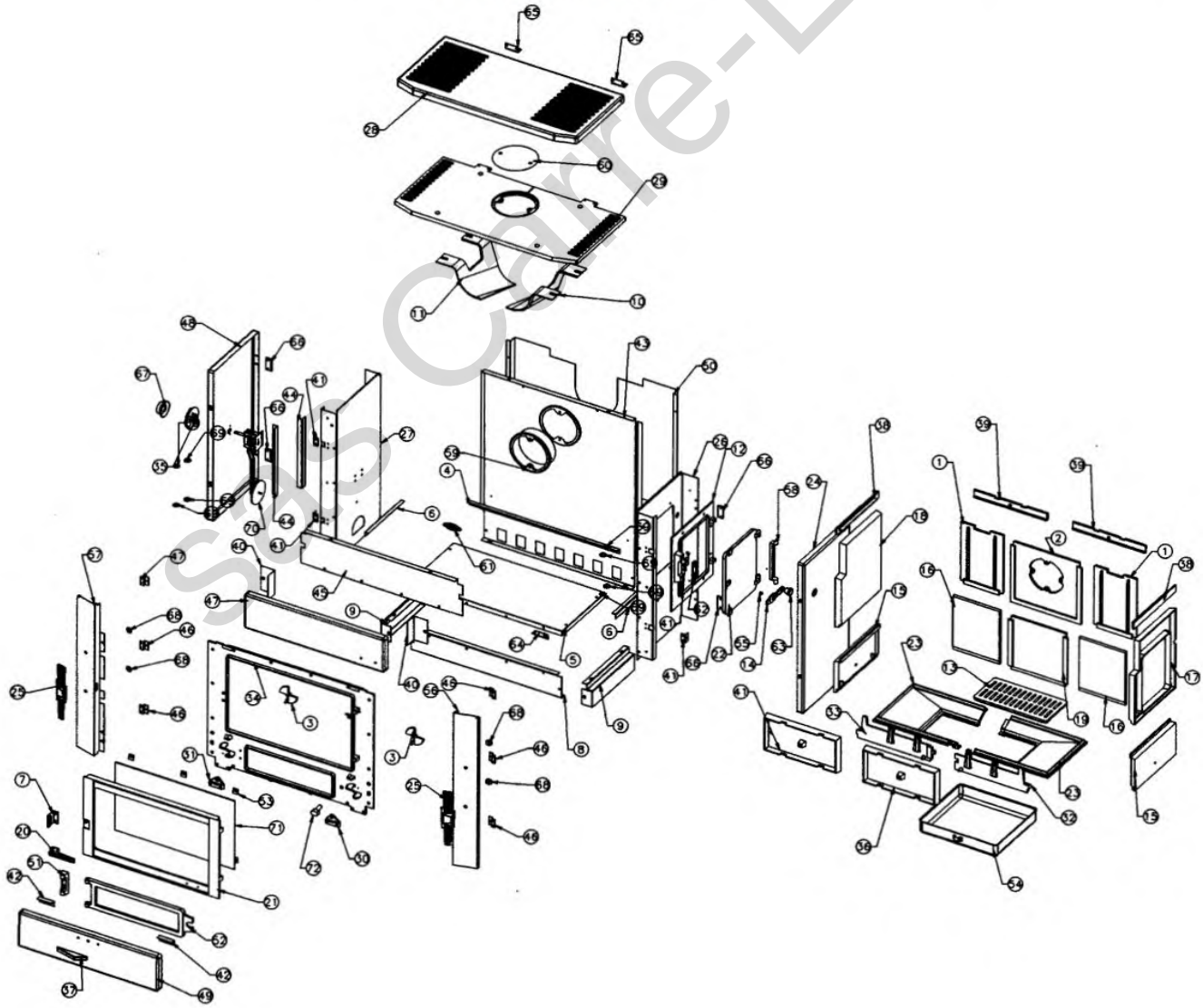

Sas Carre-Lutz