Pièces détachées
Electroménager
Chauffage
Motoculture
www.carre-lutz.com
www.clpieces.com
Pièces détachées
Electroménager
Chauffage
Motoculture

Foyer 369115 ROLLING godin

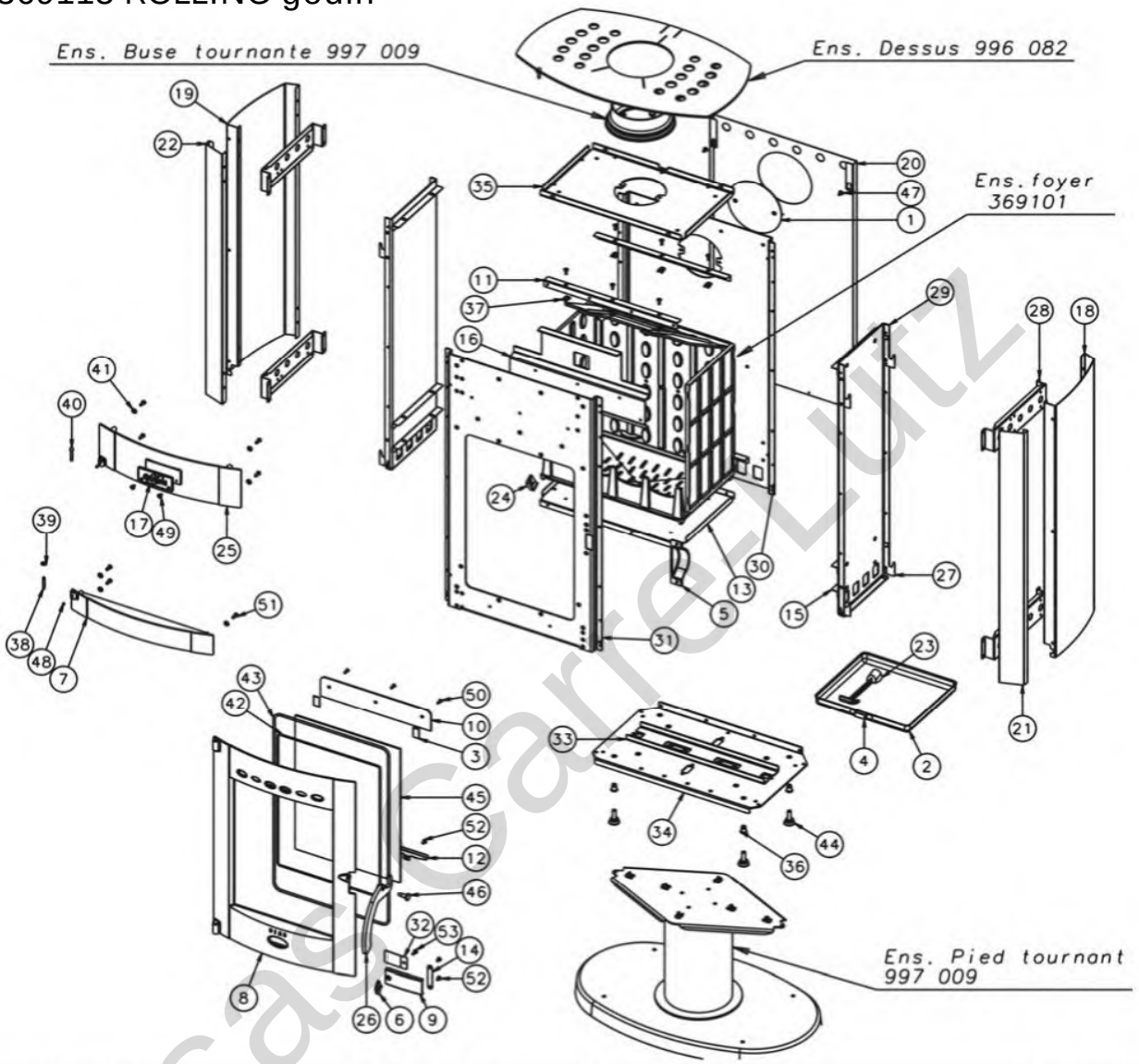

N°	Nbre	Désignation	Codification	N°	Nbre	Désignation	Codification
01	1	Tampon dessus	1 1431 3144	28	4	Renfort côté	1 2392 996007
02	1	Bac cendres	1 3304 3157	29	2	Côté intérieur	1 0404 996008
03	2	Joint plat autocollant largeur	1 8841 3260	30	1	Derrière	2 2401 996008
04	1	Naille tiroir cendres	1 3370 3260	31	1	Façade	2 2101 996008
05	1	Carter droit	1 2778 369101	32	1	Protection clapet entrée d'air	1 3911 996008
06	1	Index	1 8548 369101	33	1	Raidisseur de fond	1 2271 996026
07	1	Panneau inférieur façade	2 2118 369101	34	1	Socle	1 2215 996026
08	1	Porte foyer	1 2861 369101	35	1	Dessus foyer	1 1112 996082
09	1	Volet réglage air	1 4137 369101	36	4	Ecrou M10 eurosert	00001307166
10	1	Conduit supérieur air	1 4173 369101	37	6	Ecrou rapid nut 0955 M5	00001304496
11	3	Equerre façade	1 2145 369101	38	1	Goupille cannelée 6x40	00001305127
12	1	Fixe vitre	1 2071 369101	39	1	Ressort seul RS6 Starlock	00001307254
13	1	Fond	1 2205 369101	40	1	Rivet acier TR 6x40	00001305507
14	1	Guide sécurité	1 4175 369101	41	7	Rondelle 14x6.3x1.2	00001301784
15	6	Joint fond	1 2255 369101	42	1	Tresse Ø5 autocollant	00001304860
16	1	Renfort façade	1 2175 369101	43	1	Tresse Ø7	00001304690
17	1	Ecusson	1 8501 369104	44	4	Vérin à vis d30 M10 lg30	00001306750
18	1	Côté droit	1 2301 369115	45	1	Verre réfractaire L485x H350ep4	00001307442
19	1	Côté gauche	1 2305 369115	46	1	Vis epaulee acier ZN noir	00001307191
20	1	Derrière	1 2401 369115	47	2	Vis epaulement M5	00001305431
21	1	Montant droit	1 0533 369115	48	2	Vis HC M5x6 pointeau	00001304206
22	1	Montant gauche	1 0534 369115	49	2	Vis poêlier M5x10	00001306969
23	1	Clé à crochet	1 4101 3720	50	3	Vis TF M5x16	00001305315
24	1	Butée façade	1 2010 386101	51	7	Vis TH M6x16	00001305947
25	1	Fronton	1 2112 996006	52	4	Vis TRL M5x10 pozie ZN noir	00001305476
26	1	Poignée foyer	1 2878 996006	53	7	Vis TRL M5x16 pozie ZN noir	00001305477
27	8	Fixe cote extérieur	1 2371 996006				

- Eclaté foyer

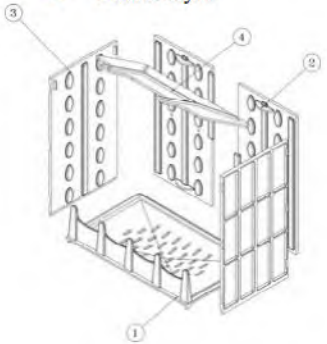

N°	Nbre	Désignation	Codification
01	1	Support foyer	2 0367 3138
02	2	Plaque protection ar	2 0176 369101
03	2	Plaque protection côté	1 0173 369101
04	1	Déflecteur	1 0131 369101

Caire-L