Pièces détachées
Electroménager
Chauffage
Motoculture
www.carre-lutz.com
www.clpieces.com
Pièces détachées
Electroménager
Chauffage
Motoculture

Foyer 369104 VERMAND godin

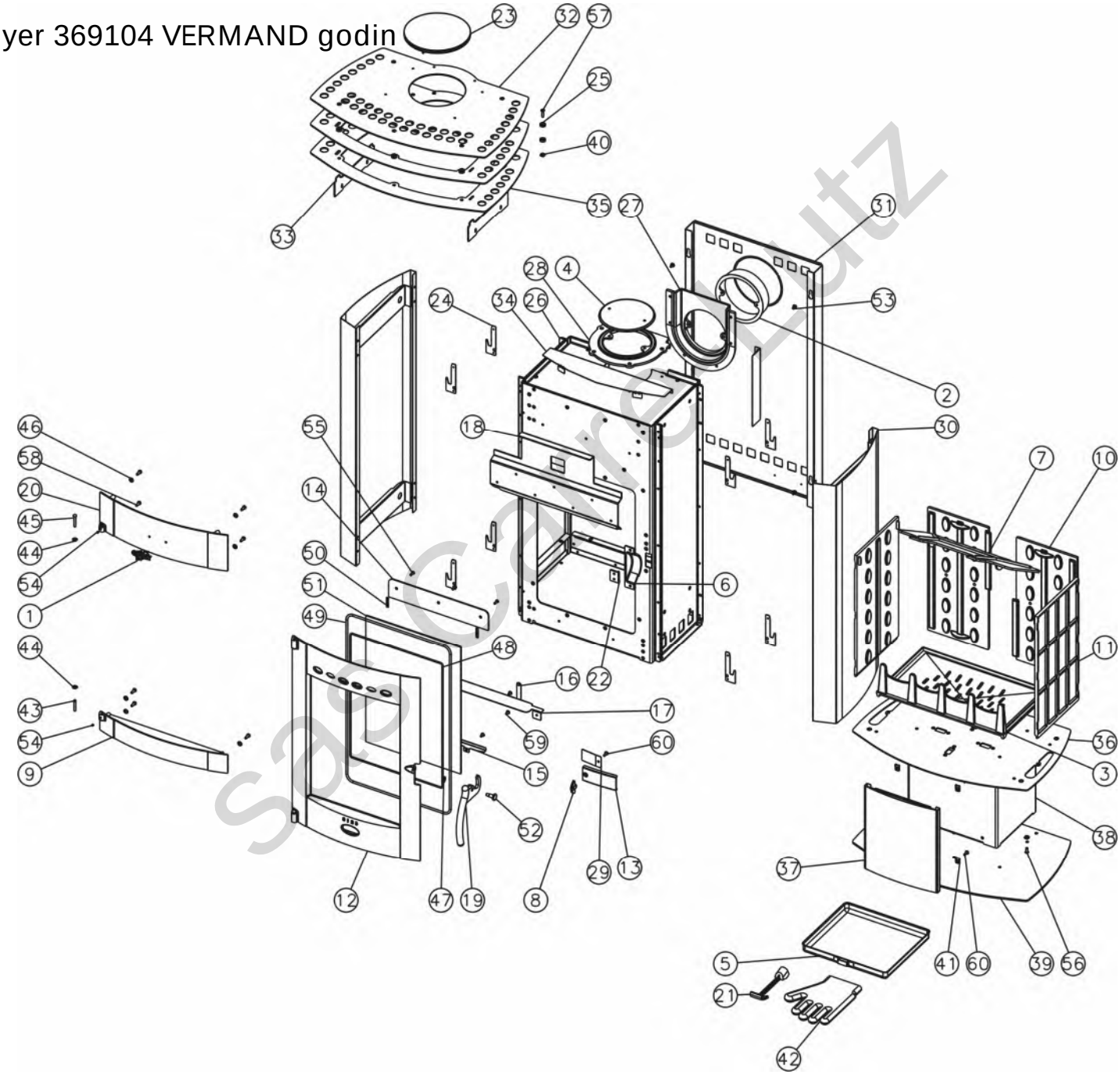

N°	Nb	Désignation	Codification	N°	Nb	Désignation	Codification
01	1	Ecusson	1 8501 034400 021	31	1	Plaque protection	1 2420 996025 000
02	1	Buse 153 intérieur	1 4312 3119 01	32	1	Dessus	1 1101 996025 053
03	1	Support foyer	2 0367 3138 00	33	2	Cale dessus	1 1139 996025 000
04	1	Tampon dessus	1 1431 3144 53	34	1	Déflecteur chaleur	1 1943 996025 053
05	1	Cendrier	1 3316 369101 096	35	2	Dessus foyer	1 1112 996025 000
06	1	Carter droit	1 2778 369101 053	36	1	Fond	1 2205 996025 000
07	1	Déflecteur	1 0131 369101 000	37	1	Panneau jonction	1 2160 997013 053
08	1	Index	1 8548 369101 053	38	1	Colonne inférieur	1 2613 997 013 000
09	1	Panneau inférieur façade	2 2118 369101 053	39	1	Socle	1 2215 997013 053
10	2	Plaque protection arrière	2 0176 369101 053	40	10	Ecrou carre brut M6	00001300270
11	2	Plaque protection cote	1 0173 369101 053	41	4	Ecrou rapid nut 0955 M5	00001304496
12	1	Porte foyer	1 2861 369101 053	42	1	Gant bouclette T10	00001307770
13	1	Volet réglage air	1 4137 369101 098	43	1	Goupille cannelée 6x40	00001305127
14	1	Conduit supérieur air	1 4173 369101 053	44	2	Ressort seul RS6	00001307254
15	1	Fixe vitre	1 2071 369101 053	45	1	Rivet acier TR 6x40	00001305507
16	1	Guide sécurité	1 4175 369101 053	46	7	Rondelle 14x6.3x1.2	00001301784
17	1	Pare cendres	2 3306 369101 053	47	1	Rondelle inox élastique	00001307752
18	1	Renfort façade	1 2175 369101 053	48	1	Tresse Ø5 autocollant lg 1618	00001304860
19	1	Poignée foyer	1 2878 369102 053	49	1	tresseØ7 lg2000mm	00001304690
20	1	Fronton	1 2112 369104 053	50	2	Tresse Ø5 autocollant lg 35	00001304860
21	1	Clé à crochet	1 4101 3720 01	51	1	Verre réfractaire L485xH350xep4	00001307442
22	1	Butée façade	1 2010 386101 000	52	1	Vis épaulement acier Zn noir M8x125	00001307191
23	1	Tampon dessus	1 1431 996006 053	53	4	Vis épaulement M5 réf :3636B	00001305431
24	8	Fixe coté extérieur	1 2371 996006 000	54	2	Vis HC M5x6 pointeau	00001304206
25	10	Rondelle	1 9160 996006 000	55	3	Vis TF M5x16	00001305315
26	1	Corps	1 2507 996007 098	56	5	Vis TF M6x16	00001305965
27	1	Boite à fumée	1 4301 996007 001	57	5	Vis TF M6x25	00001305967
28	1	Siège buse	1 4322 996007 001	58	7	Vis TH M6x16	00001305947
29	1	Protection clapet entrée air	1 3911 996008 000	59	4	Vis TRL M5x10 pozie ZN noir	00001305476
30	2	Coté extérieur	1 2304 996025 XXX	60	5	Vis TRL M5x16 pozie ZN noir	00001305477

XXX : Coloris à préciser

sas cartelutz