Pièces détachées
Electroménager
Chauffage
Motoculture
www.carre-lutz.com
www.clpieces.com
Pièces détachées
Electroménager
Chauffage
Motoculture

Foyer 3475 norvegien gaz godin

Éclaté des portes

Repère	Désignation	Codification
1	6726 F écusson	18501672611
2	3882 F poignée porte cendrier	12815388211
3	3701 AF axe porte cendrier	12266370100
4	3119 F mentonnet de fermeture	12146311901
5	3701 AF chaînette	19123370100
6	AA goupille cannelée 6 x 40	00001305127
7	3701 F porte cendrier (préciser la couleur)	128013701..
8	3801 AF ficelle céramique tressée porte cendrier	18815380100
9	3882 F porte chargement (préciser la couleur)	128313882..
10	3882 F poignée porte chargement	12839388211
11	3701 AF axe fermeture porte chargement	12814370100
12	AA rivet acier TR 6 x 40	00001305507
13	3882 AF ficelle céramique tressée verre réfractaire	18826388200
14	3882 AA verre réfractaire	18690388268
15	3882 AF ficelle céramique tressée porte chargement	188143882000
16	3152 T fixe vitre	12071315218

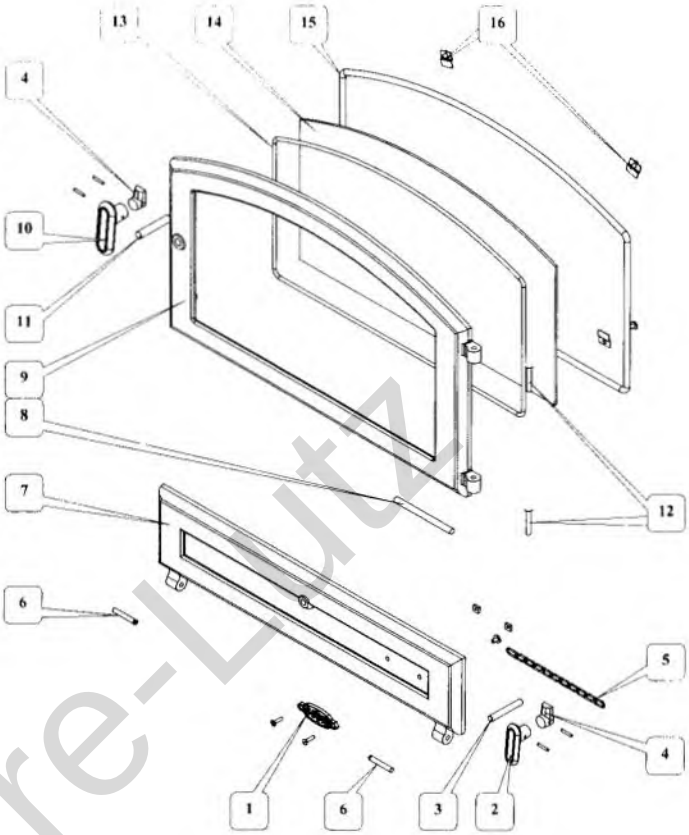

Éclaté du corps

Repère	Désignation	Codification
17	3475 F taque (préciser la couleur)	114013475..
18	3878 F dessus (préciser la couleur)	111013878..
19	3878 F façade (préciser la couleur)	121013878..
20	3878 F côtés extérieurs (préciser la couleur)	123043878..
21	3475 F côté droit intérieur	12303347501
22	3475 F côté gauche intérieur	12307347501
23	3275 F renfort façade	12175327501
24	3475 T support bloc sécurité	14770347553
25	3475 F derrière foyer	10130347501
26	3475 T joint de façade	12080347500
27	3475 T plaque de protection	12420347500
28	3878T support bac propreté	12506387800
29	3475 T écran de chaleur	13311347500
30	3878 F pieds (préciser la couleur)	122083878..
31	AA vérin à vis D30 M10 L30	00001306750
32	3475 F socle (préciser la couleur)	122153475..
33	3701 AF platine de verrouillage	12729370100

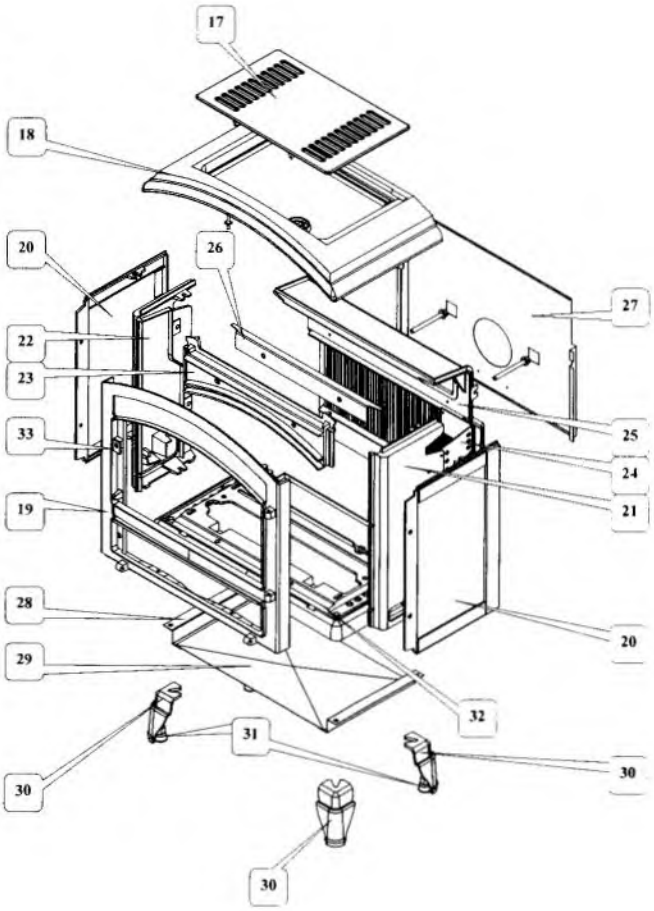

Sas Carre-Lutz

Éclaté de l'ensemble duo + l'arrière

Repère	Désignation	Codification
34	3417 T déflecteur	24008341753
35	AA bûches céramiques 3469 large 4	00001307050
36	AA brûleur WEBER grand modèle	00001307048
37	3475 T support brûleur	15136347505
38	3414 F boîte circulation gaz	24328341453
39	3417 F devant boîte à fumée	14383341753
40	3414 F conduit de fumée	34392341453
41	AA capot vanne duo	00001306134
42	AA vanne gaz duo	00001306133
43	AA van raccord compression 6 mm	00001306010
44	AA van dérivation	00001306023
45	3417 T support de DAT	14034341700
46	AA van thermostat DAT chauffage	00001305918
47	AA fil N° 63 1 mm 5 gris lg 800 mm	00001306627
48	3475 AF gaine de thermostat	18863347500
49	3417 AF tube alimentation	25289341700
50	3475 AF tube alimentation vanne duo	15299347500
51	AA raccord laiton 68M4SF T olive 8 mm	00001307483
52	AA injecteur mono trou 1 mm 6 code 99623 GP	00001307053
53	3475 AF tube raccordement	15295347500
54	3475 AF tube alimentation brûleur long	15289347500
55	AA écrou mazout M 4697	00001305049
56	AA raccord laiton olive 8 mm	00001306184
57	AA injecteur coudé 7 x 1 mm 04 GN	00001307051
58	3475 AF tube alimentation veilleuse	15290347500
59	AA veilleuse honeywell Q 385A2010B	00001306711
60	3469 T support veilleuse	14794346953
61	AA veilleuse injecteur GN	00001306130
62	AA veilleuse injecteur GP	00001305586
63	AA raccord veilleuse	00001306707
64	AA électrode + câble	00001307056
65	AA veilleuse thermocouple	00001306132

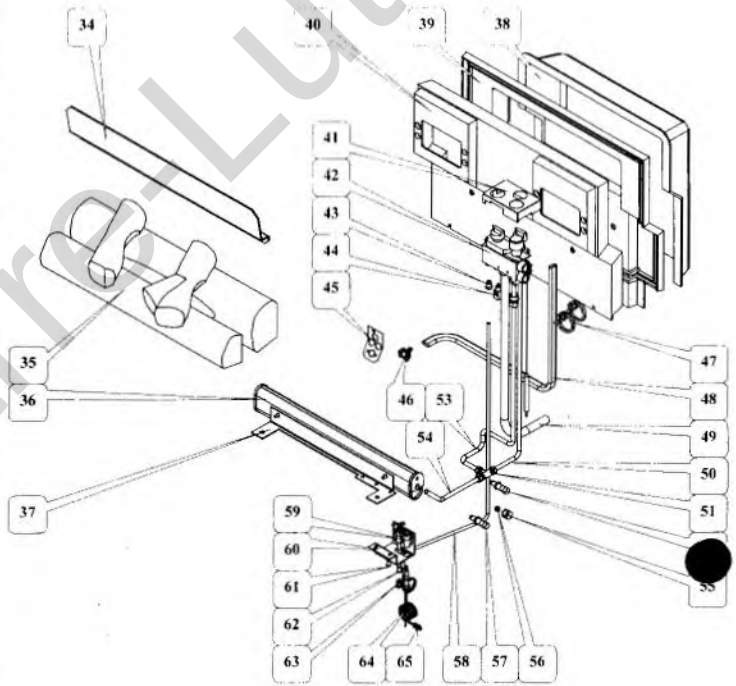

Sas Cuire-Lutz