Pièces détachées
Electroménager
Chauffage
Motoculture
www.carre-lutz.com
www.clpieces.com
Pièces détachées
Electroménager
Chauffage
Motoculture

# Foyer 3401 jurassien

| N° | Désignation | Codif. |
|---|---|---|
| 16 | 3401 F taque | 11401340153 |
| 17 | 3401 F dessus (préciser la couleur) | 111013401.. |
| 18 | 3701 F coté gauche extérieur (préciser la couleur) | 123063701.. |
| 19 | 3101 F coté droit extérieur (préciser la couleur) | 123023101.. |
| 20 | 3401 F derrière foyer | 10130340153 |
| 21 | 3417 T déflecteur | 24006341753 |
| 22 | 3401 T support bac de propreté | 12506340100 |
| 23 | 3401 T patte de fixation dessus | 11160340100 |
| 24 | 3401 F intérieur foyer | 10460340153 |
| 25 | Bûche céramique | 00001307050 |
| 26 | 3401 T écran de chaleur | 13311340100 |
| 27 | 3401 F socle (préciser la couleur) | 122153401.. |
| 28 | 3701 F pied avant gauche (préciser la couleur) | 122273701.. |
| 29 | 3701 F pied avant droit (préciser la couleur) | 122263701.. |
| 30 | 3701 F pied arrière gauche (préciser la couleur) | 122523701.. |
| 31 | 3701 F pied arrière droit (préciser la couleur) | 122513701.. |
| 32 | 3401 F couvercle | 11201340153 |

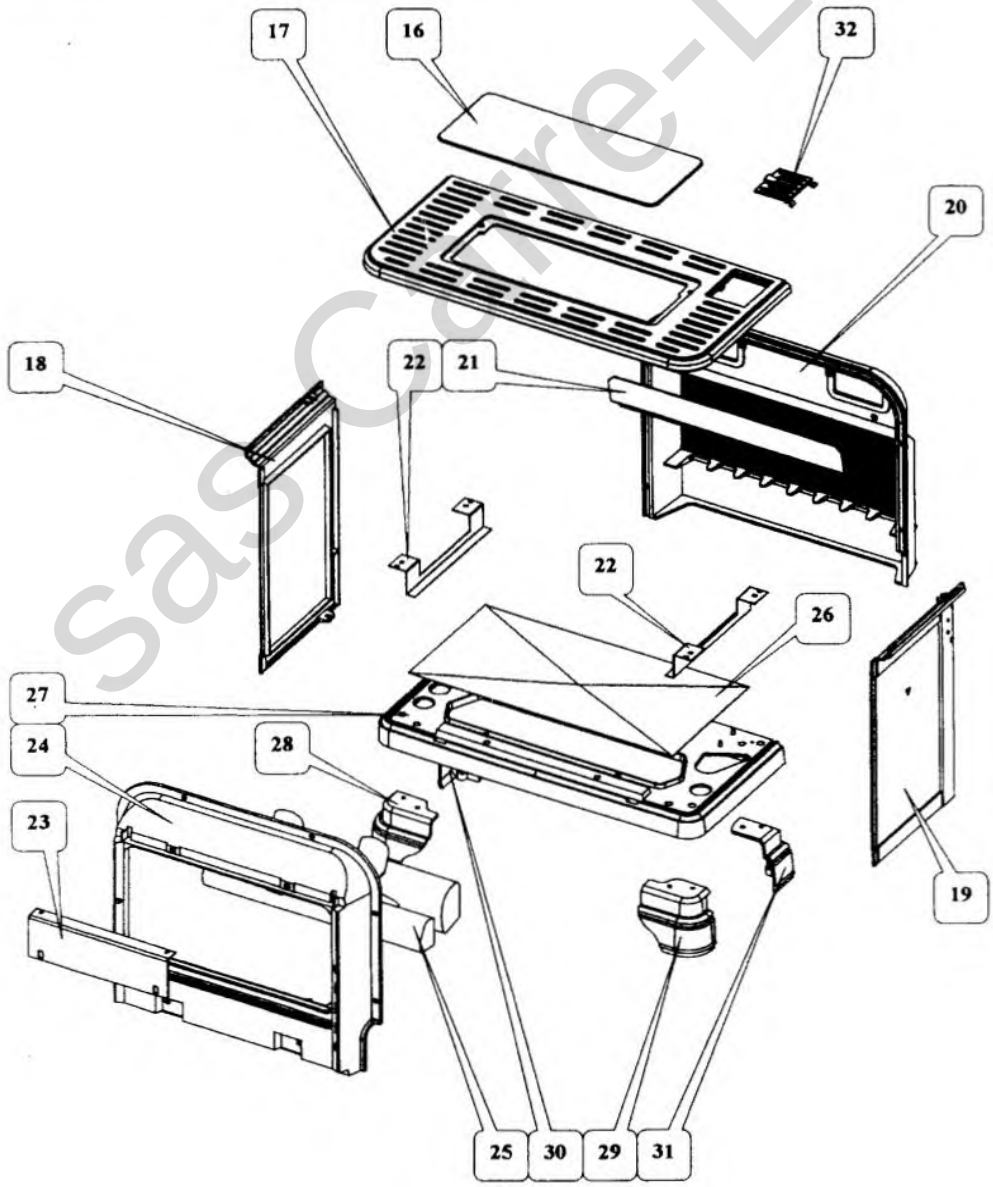


sas Carre-Lutz

## Nomenclature et éclaté de l'arrière + appareillage gaz 3401

| N° | Désignation | Codif. |
|---|---|---|
| 32 | 3401 T plaque de protection derrière | 12420340100 |
| 33 | 3414 F conduit de fumée | 34392341453 |
| 34 | 3417 F devant boîte à fumée | 24383341753 |
| 35 | 3414 F boîte circulation gaz | 24328341453 |
| 36 | 3401 T équerre de dessus | 11145340100 |
| 37 | AA vanne gaz duo honneywell | 00001306133 |
| 38 | 3401 T tube alimentation vanne duo | 15299340100 |
| 39 | 3401 AF tube alimentation brûleur | 15289340100 |
| 40 | 3403 AF tube alimentation veilleuse | 15290340300 |
| 41 | AA injecteur multi-trou 1,04 mm GN | 00001307051 |
| 41 | AA injecteur mono trou 1,6 mm GP | 00001307053 |
| 42 | AA veilleuse honneywell 385 A 9615 | 00001306711 |
| 43 | 3469 T support veilleuse | 14794346953 |
| 44 | 3401 T support brûleur | 15136310153 |
| 45 | AA brûleur W0004C | 00001307048 |
| 46 | 3401 T écran de chaleur secondaire | 13312340100 |
| 47 | 3401 T coté intérieur droit | 12303340100 |
| 48 | 3401 T support chicane | 14905340100 |
| 49 | 3401 T chicane | 14901340100 |
| 50 | 3401 T U écran de chaleur | 13318340100 |
| 51 | 3401 AF tube alimentation brûleur long | 15289340100 |
| 52 | 6635 T bride avant | 19141663500 |
| 53 | AA raccord laiton 1/4 | 00001307483 |
| 54 | 3401 AF tube de raccordement | 15295340100 |

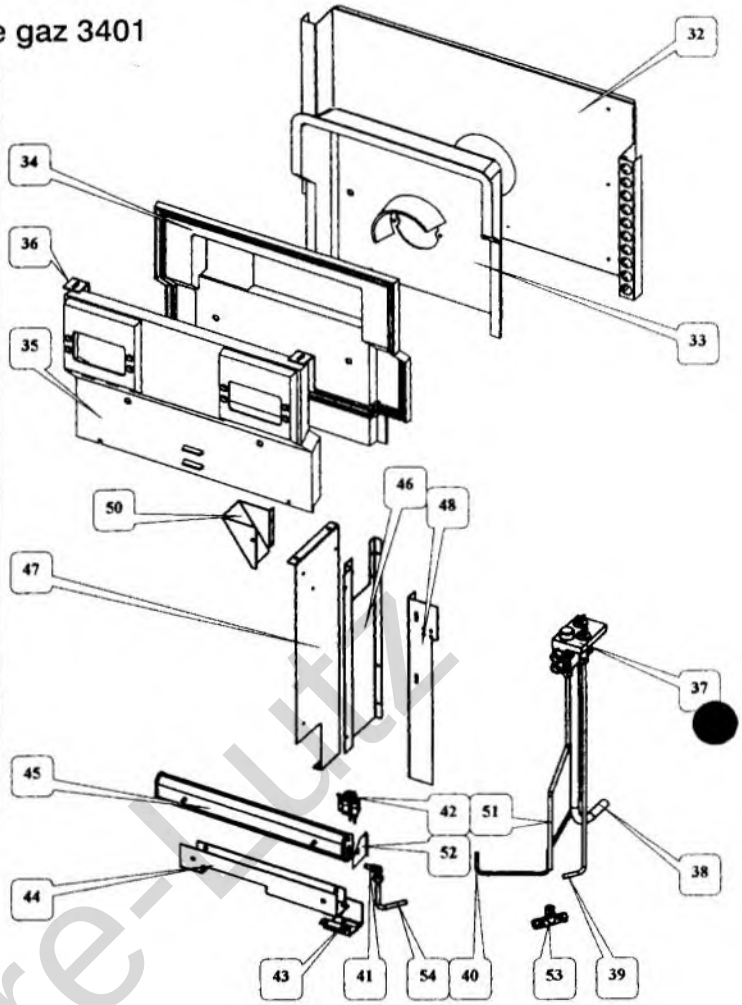


## Nomenclature et éclaté des portes 3401

| N° | Désignation | Codif. |
|---|---|---|
| 1 | 3882 AF poignée porte chargement | 12839388211 |
| 2 | 3882 AF poignée porte cendrier | 12815388211 |
| 3 | 3701 AF axe fermeture porte chargement | 12814370100 |
| 4 | 3701 AF axe fermeture porte cendrier | 12066370100 |
| 5 | 3119 AF mentonnet de fermeture | 12146311900 |
| 6 | AA goupille cannelée zn | 00001300459 |
| 7 | 6726 F écusson GODIN | 18501672611 |
| 8 | 3701 F porte cendrier (préciser la couleur) | 128013701.. |
| 8 | 3801 AF ficelle céramique tressée porte cendrier | 18815380100 |
| 9 | 3701 AF chaînette | 19123370100 |
| 10 | AA verre réfractaire EP4 465 x 264 x 218 arrondi | 00001307368 |
| 10 | 3701 AF ficelle céramique verre réfractaire | 18816370100 |
| 11 | AA fixe vitre inférieur | 12071315218 |
| 12 | 3882 F porte chargement (préciser la couleur) | 128313882.. |
| 12 | 3701 AF ficelle céramique tressée porte chargement | 18814370100 |
| 13 | AA rivet acier TR 6 x 40 | 00001305507 |
| 14 | 3701 F crapaudine porte chargement | 128383701053 |
| 15 | 3882 F façade (préciser la couleur) | 221013882.. |

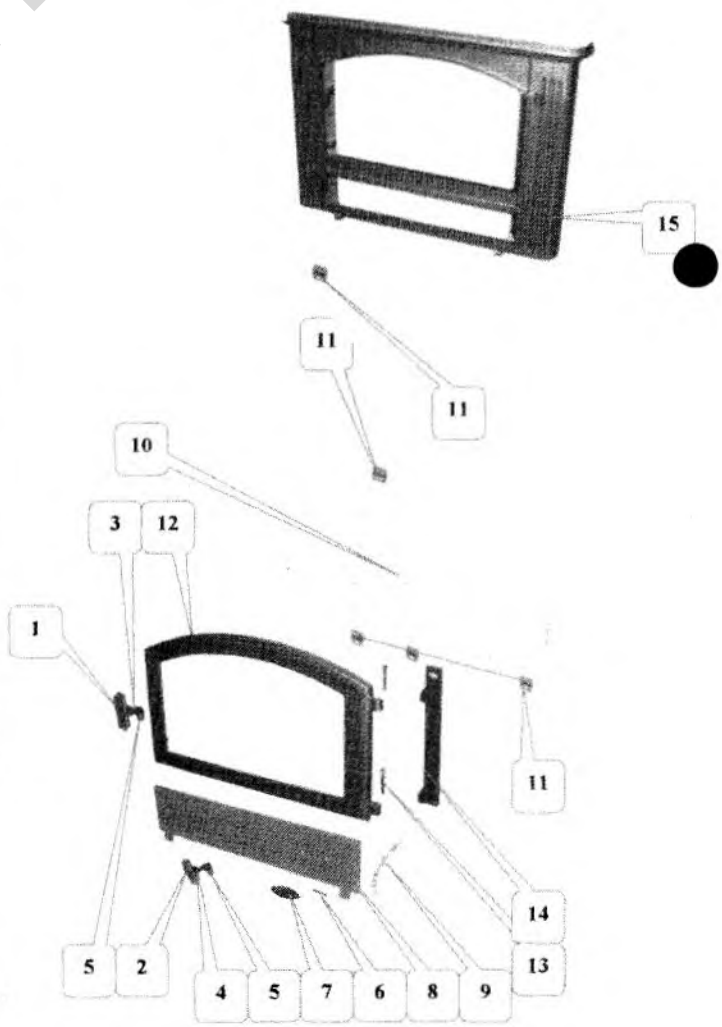


sas Carre-Lutz