Pièces détachées
Electroménager
Chauffage
Motoculture
www.carre-lutz.com

www.clpieces.com
Pièces détachées
Electroménager
Chauffage
Motoculture

insert 3163b godin

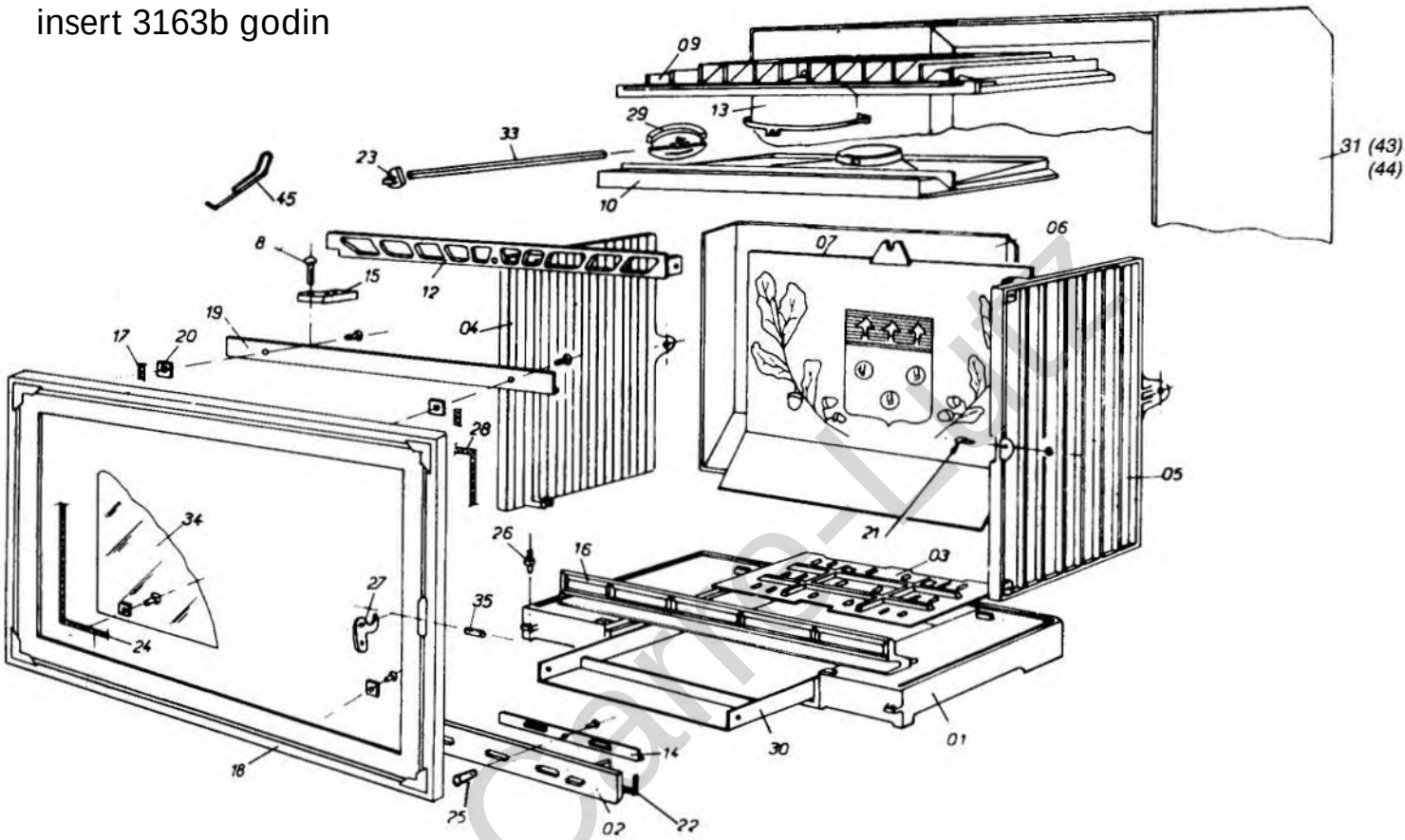

sas Carré-Lutz

Toutes reproductions de ce modèle, même partielles sont interdites

N°	DÉSIGNATION	CODE	N°	DÉSIGNATION	CODE	N°	DÉSIGNATION	CODE
1	EMBASE	620.1	17	JOINT PLAT 7 x 3	—	30	BAC CENDRIER *	4330. B
2	FAÇADE CENDRIER	620.4302 E	18	PORTE	620.8	31	ENVELOPPE DE CONVECTION STANDARD	4331. F
3	GRILLE FOYÈRE *	620.3	19	CANALISEUR	4332	33	AXE DE MANŒUVRE EN INOX	4337-A
4	CÔTÉ GAUCHE	620.4	20	FIXE VITRE	3152	34	VITRE 568 x 340 x 4	4336
5	CÔTÉ DROIT POUR FERMETURE	620.5	21	EXCENTRIQUE	3075.A	35	GOUPILLE Ø 8 POUR LOQUET	—
6	FOND	620.6	22	TRESSE DE VERRE Ø 8 GRIS (en ⊔)	—			
7	PLAQUE DÉCOR *	620.30	23	MANETTE ORIENTATION CLAPET	620.23 A			
8	GOUPILLE Ø 6 AVEC TÊTE	—	24	JOINT PLAT ADHÉSIF LARGEUR 8 mm	—	43	ENVELOPPE DE CONVECTION 3 vitres	4343
9	AVALOIR	620.9	25	POIGNÉE FUSEAU D.17	2558	44	ENVELOPPE DE CONVECTION 2 vitres	4344
10	DÉFLECTEUR *	620.4875	—	VIS STHC 6x30	—	45	MAIN-FROIDE FIL D'ACIER	3859
12	DIFFUSEUR	620.12	—	RONDELLE MOY. M6 - 6,25x14x1,2	—			
13	BUSE Ø 180	620.13	26	GOND EXCENTRÉ	3836 F			
14	REGISTRE	620.5084 A	27	LOQUET	3687			
15	SUPPORT GOND	620.15	28	TRESSE CÉRAMIQUE Ø 9 TYPE V (en □)	—			
16	CHENET FAÇADE *	620.16	29	CLAPET *	691-4710			

* Pièces d'usure

Imprimerie Centrale de Béthune - 06-01