Pièces détachées
Electroménager
Chauffage
Motoculture
www.carre-lutz.com

www.clpieces.com
Pièces détachées
Electroménager
Chauffage
Motoculture

deville

INSERT BOIS

PORTE GRISE / CHROMEE - INT. FONTES / BRIQUES
C07846.PT09-PF02 - C07846.PT09-PF10
C07846.PT11-PF02 - C07846.PT11-PF10

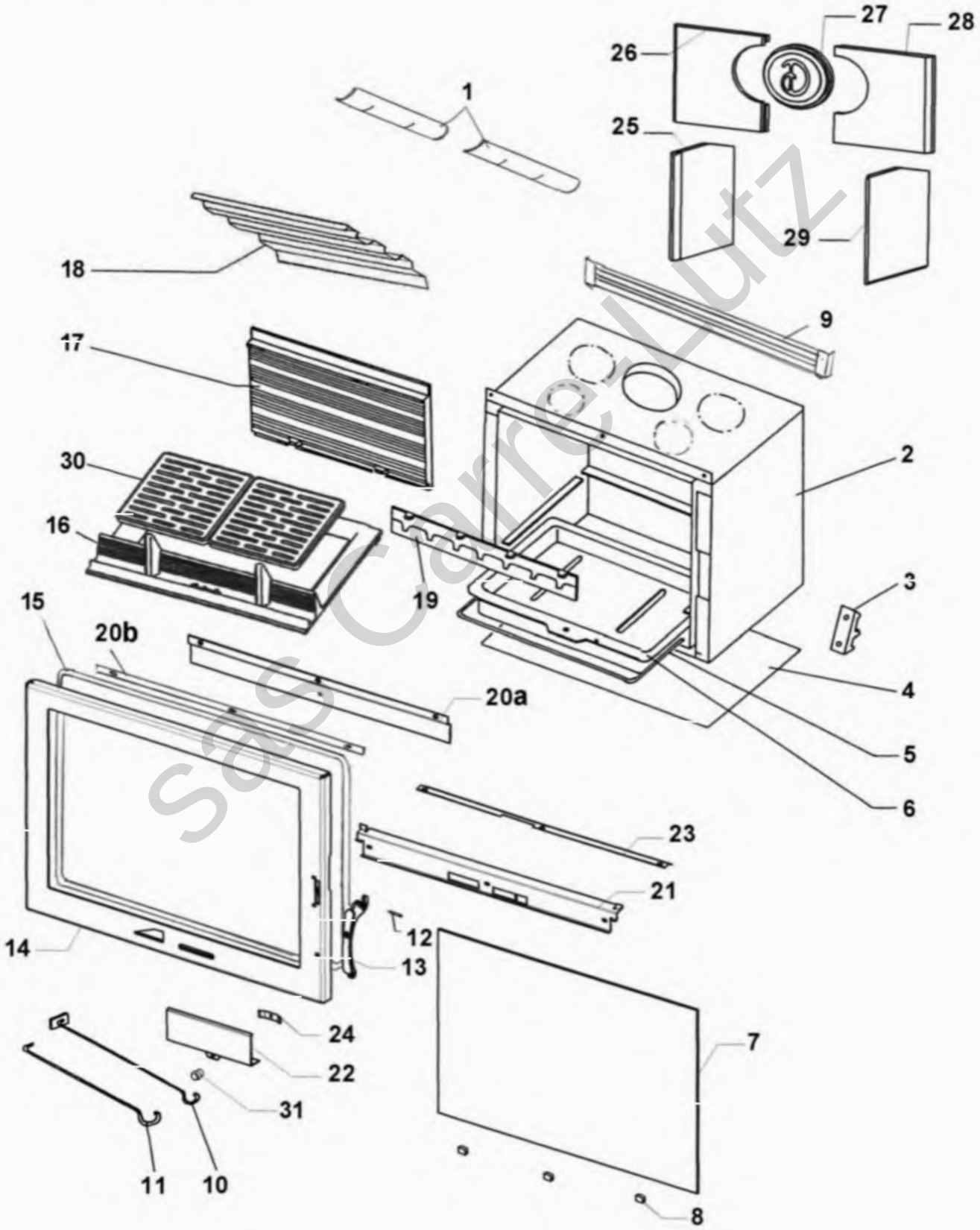

sas Carre-Lutz

12/2002

REP.	DESIGNATION	REF. PIECE	1ère URG.
1	Plaque obturatrice	P0023005	
2	Ens. corps soudé	P0047678	
3	Verrou de porte	P0018055	
4	Ecran	P0027605	
5	Anse de cendrier	P0020075	
6	Cendrier	P0019785	
7	Verre de porte	P0047455	X
8	Profilé entretoise - prof. 12/10 (3,48 m)	P0019306	
9	Ens. grille supérieure	P0047461/P09E	
10	Raclette	P0013447	
11	Poignée tisonnier	P0045661	
12	Entretoise de poignée (4)	P0029800	
13	Ens. poignée AB	P0047496/P09E	
	Ens. poignée - chromée CD	P0G47496/11	
14	Ens. porte AB	P0047454/P09E	
	Ens. porte - chromée CD	P0G47454/11	
15	Tresse - ∅14 - blanche (2,2 m)	P0047852	
16	Corbeille de foyer	P0047502	X
17	Plaque arrière AC	P0027868	X
18	Déflecteur AC	P0022956	
	Déflecteur BD	P0048793	
19	Avaloir usiné	P0U22957	
20a	Guide d'air supérieur	P0048792/P09E	
20b	Entretoise de guide d'air (3)	P0048774	
21	Support volet	P0047453	

REP.	DESIGNATION	REF. PIECE	1ère URG.
22	Ens. enjoliveur volet AB	P0047464/P09E	
	Ens. enjoliveur volet - chromé CD	P0G47464/11	
23	Joint métallique	P0047449	
24	Ressort	P0047848	
25	Brique gauche BD	P0047459	
26	Brique arrière gauche BD	P0048753	
27	Brique arrière avec logo BD	P0048754	
28	Brique arrière droite BD	P0047460	
29	Brique droite BD	P0047458	
30	Grille (2)	P0045915	X
31	Bouton	P0029274	

A: C07846.PT09-PF02
B: C07846.PT09-PF10

C: C07846.PT11-PF02
D: C07846.PT11-PF10

sas Carre-Lutz