POELE BOIS TOPAZE 2

NOIR **C07709.06** - GRIS ALUMINIUM **C07709.11**

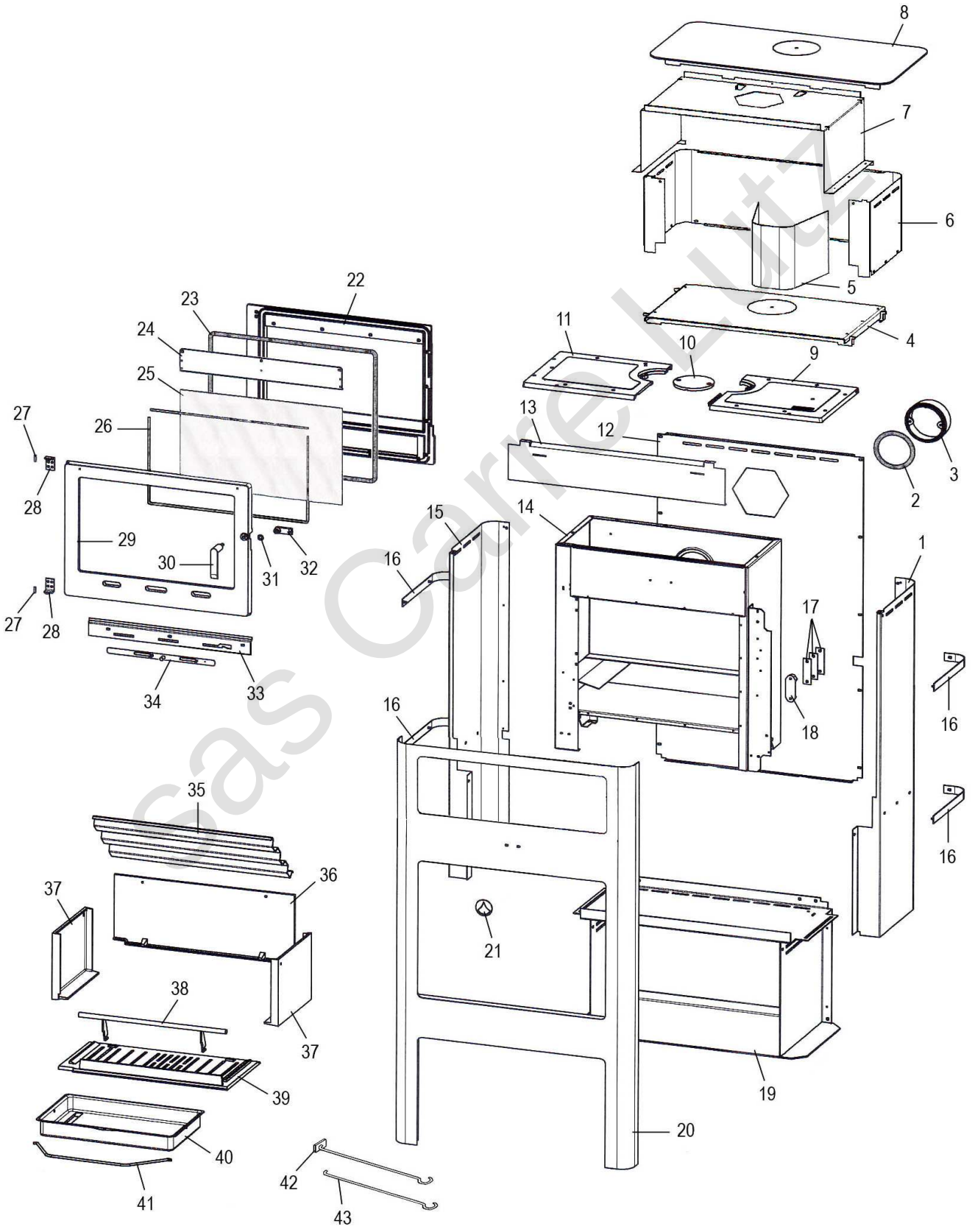

Sas Carré Lutz

REP.	DESIGNATION	REF. PIECE	1ère URG
1	Côté droit	P0051402/P06S	
2	Joint de buse	P0022865	X
3	Buse - Ø125	P0T11272	
4	Ens. dessous de chauffe-plat	P0051432/P06S	
5	Cache-tuyau	P0051767/P06S	
6	Décor de chauffe-plat	P0051765/P06S	
7	Ecran de chauffe-plat	P0051766/P06S	
8	Ens. dessus	P0051461/P06S	
9	Partie droite de dessus	P0T20078	
10	Tampon de buse	P0T11271/P06P	
11	Partie gauche de dessus	P0T20079	
12	Ecran arrière	P0051404/P06S	
13	Ecran thermique	P0051760	
14	Ens. châssis	P0050914	
15	Côté gauche	P0051403/P06S	
16	Garniture (4)	P0051639/P11C	
17	Cale de gâche (3)	P0020205	
18	Gâche	P0T20048	
19	Ens. bûcher	P0051458/P06S	
20	Ens. façade noir **A**	P0051758/P06S	
	Ens. façade gris aluminium **B**	P0051758/P11C	
21	Logo	P0051481	
22	Façade	P0T50897	
23	Kit tresse - Ø11 - Noir	D0045939	X
24	Guide d'air	P0050910/P06A	
25	Verre de porte	P0051769	X
26	Kit tresse - Ø6 - Noir	D0045937	X
27	Goupille cannelée - 5-20 (2)	P0775520	
28	Charnière (2)	P0051434/P06B	
29	Porte noire **A**	P0T51457/P06S	
	Porte gris aluminium **B**	P0T51457/P11C	
30	Poignée de porte	P0051748	

REP.	DESIGNATION	REF. PIECE	1ère URG
31	Rondelle élastique ondulée - Ø8	P0018504	
32	Verrou	P0T16569	
33	Support volet	P0050915	
34	Ens. volet	P0051840	
35	Déflecteur	P0047203	X
36	Plaque arrière de foyer	P0050878	X
37	Plaque latérale (2)	P0027652	X
38	Ens. chenet	P0051790/P06B	X
39	Corbeille	P0T51768	X
40	Cendrier	P0020306	
41	Anse de cendrier	P0020105	
42	Raclette	P0013447	
43	Poignée tisonnier	P0045661	
-	Profilé entretoise - 12/10 (0,02 m)	P0019306	
-	Ecrou double - M5	P0011705	
-	Goupille élastique - E 3-14	P0777314	

A: C07709.06 **B:** C07709.11

sas Claire Lutz