Pièces détachées
Electroménager
Chauffage
Motoculture
www.carre-lutz.com

Retour à la boutique www.clpieces.com

FOYER BOIS PLENITUDE 103 PRISMATIQUE
PORTE GRISE **C07956.PT09-PTD**

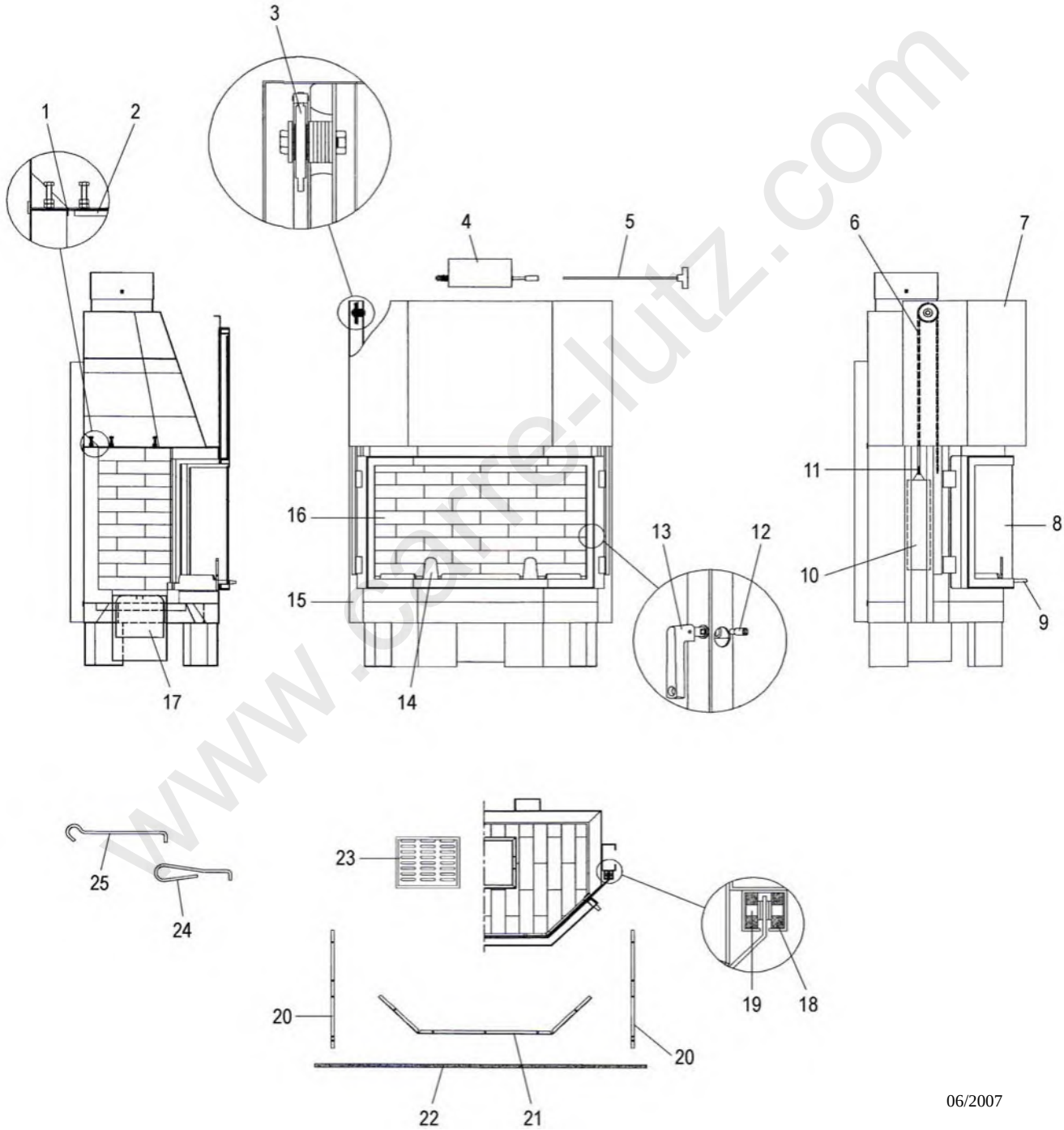

www.carre-lutz.com

06/2007

REP.	DESIGNATION	REF. PIECE	1ère URG
1	Tôle arrière briques	P0048110	
2	Tôle latérale briques (2)	P0048109	
3	Pignon - 18 dents (2)	P0048126	
4	Ens. sortie de fumée	P0049037/P09E	
5	Ens. poignée de commande	P0049039	
6	Chaîne Brampton - Pas 12,7 (2 m)	P0048506	
7	Ens. piège à fumée	P0050578	
8	Verre de porte - 3 faces	P0048011	X
9	Poignée basse ❶	P0T48509/P09E	
	Poignée basse	P0T49036/P09E	
10	Ens. contrepoids (2)	P0050544/P09E	X
	Ens. contrepoids (2) ❸	P0051266/P09E	X
11	Attache rapide pour chaîne (4)	P0048507	X
12	Axe pour poignée	P0048135	
13	Vis ISO FS - M6-40 - Noir ❷	PT716640/P09E	
	Ens. poignée	P0050308/P09E	
14	Chenet	P0048154/P09E	
15	Foyer prismatique soudé	P0048130/P09E	
16	Brique réfractaire - 5,5x5,5x22 (100)	P0048000	
17	Ens. cendrier	P0048163/P09E	
18	Roulement à billes (8)	P0048504	
19	Axe de roulement (4)	P0048153	
20	Equerre verticale (parclose) (2)	P0048472	
21	Equerre inférieure avant (parclose)	P0048917	
22	Joint de verre (2 m)	P0031148	X
23	Grille fonte	P0048501	X
24	Main froide	P0YA8640	
25	Poignée tisonnier	P0045661	
-	Butée caoutchouc (2)	P0013555	

REP.	DESIGNATION	REF. PIECE	1ère URG

❶ A fournir pour les appareils antérieurs au N° de série 34921
❷ A fournir pour les appareils allant du N° de série 34921 au N° de série 78074
❸ A fournir pour les appareils postérieurs au N° de série FAT56001

www.cadre-lutz.com