Pièces détachées
Electroménager
Chauffage
Motoculture
www.carre-lutz.com

www.clpieces.com
Pièces détachées
Electroménager
Chauffage
Motoculture

INSERT BOIS BIJOU 71 VISION
PORTE NOIRE **C07921.PT06-SFS**

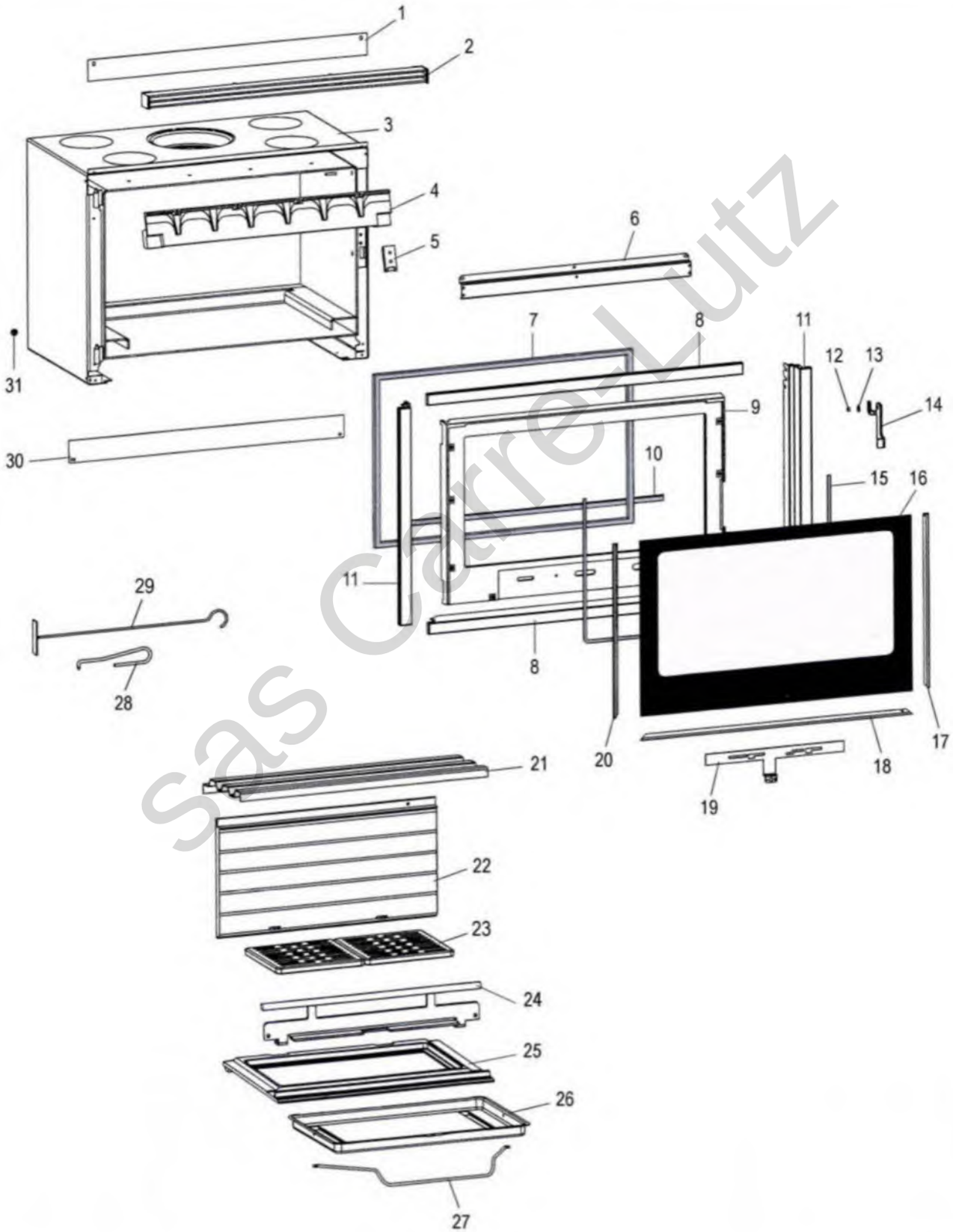

sas Carré-Lutz

REP.	DESIGNATION	REF. PIECE	1ère URG.
1	Plaque obturatrice	P0051081/P06B	
2	Ens. grille de sortie d'air chaud	P0051369/P06P	
3	Ens. corps de chauffe	P0052425	
4	Avaloir usiné	P0U22957	
5	Ens. verrou	P0051264/P06A	
6	Guide d'air	P0051679/P06P	
7	Kit tresse - Ø15 - Noir	D0045928	X
8	Haut et bas de cadre (2)	P0051367/P06P	
9	Porte	P0T51353/P06P	
10	Kit tresse - Ø13 - Noir	D0045927	X
11	Côté de cadre (2)	P0051368/P06P	
12	Entretoise de poignée	P0051356	
13	Rondelle élastique ondulée - Ø8	P0018504	
14	Poignée	P0051357/P06P	
15	Joint de verre (1,23 m)	P0031148	X
16	Verre de porte	P0051354	X
17	Enjoliveur droit	P0051376/P06P	
18	Enjoliveur bas	P0051378/P06P	
19	Volet d'air	P0051358/P06P	
20	Enjoliveur gauche	P0051377/P06P	
21	Déflecteur	P0022956	X
22	Plaque arrière	P0027868	X
23	Grille (2)	P0045915	X
24	Ens. chenet	P0051858/P06B	X
25	Corbeille	P0050953	X
26	Cendrier	P0019785	
27	Anse de cendrier	P0018715	
28	Main froide	P0028173	
29	Raclette	P0013447	
30	Façade inférieure	P0053057/P06P	
31	Passe-fil - Ø8 - S	P0050518	
-	Goupille élastique - E 3-14	P0777314	

REP.	DESIGNATION	REF. PIECE	1ère URG.
-	Ecrou frein - M5 - Zingué (2)	P0758500	

sas Cairre-Lutz