Pièces détachées
Electroménager
Chauffage
Motoculture
www.carre-lutz.com

Retour à la boutique www.clpieces.com

deville

FOYER BOIS

PORTE RELEVABLE GRISE / LAITONNEE

C07884.PT09 - C07884.PT12

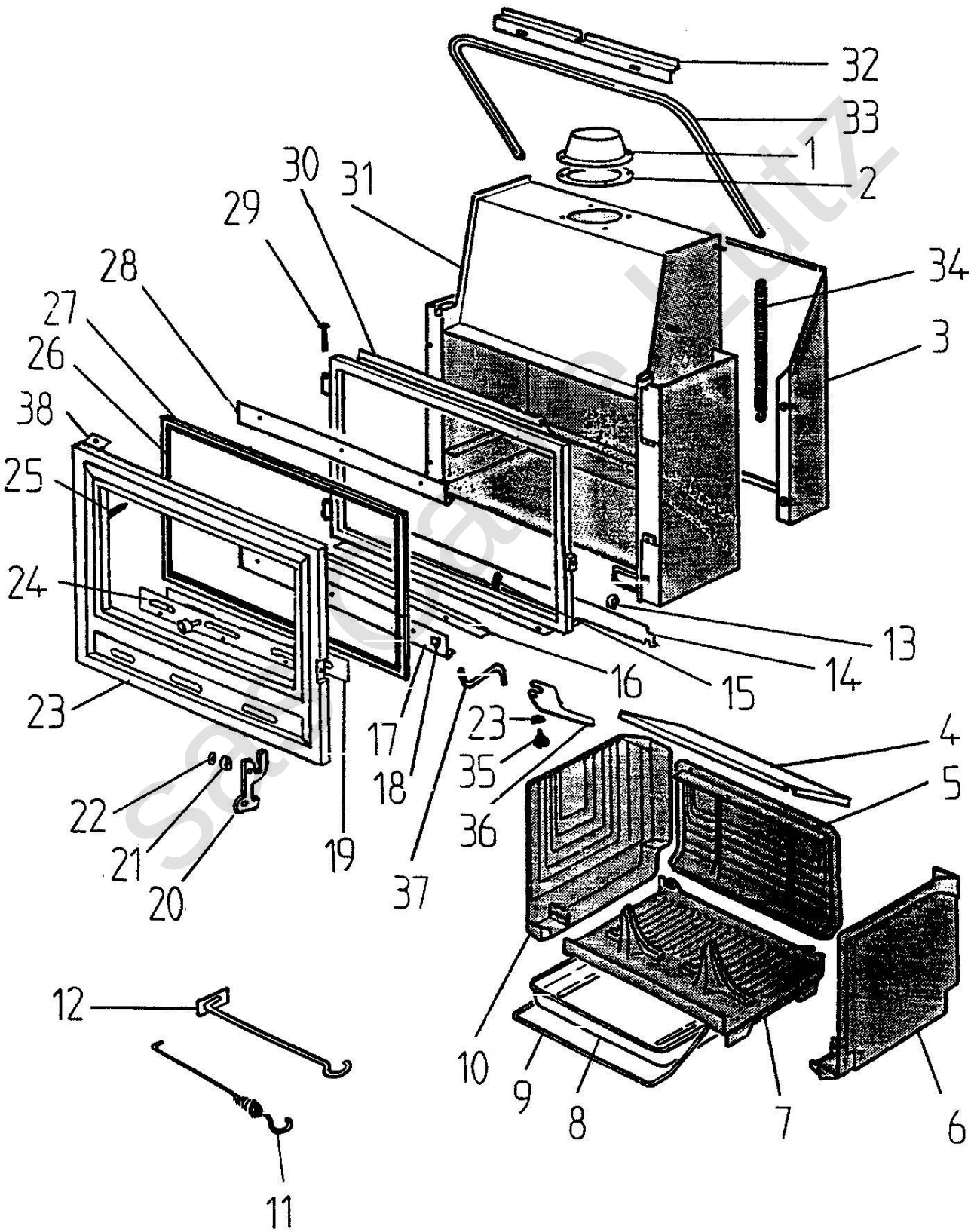

carré lutz

REP.	DESIGNATION	REF. PIECE	1ère URG.
1	Buse	P0T18752	
2	Joint de buse	P0023064	
3	Ecran arrière	P0020367	
4	Déflecteur	P0031142	
5	Plaque arrière	P0020332	X
6	Plaque latérale droite	P0022500	X
7	Grille support foyer	P0020333	X
8	Cendrier	P0020366	
9	Anse de cendrier	P0018715	
10	Plaque latérale gauche	P0022501	X
11	Poignée tisonnier	P0045661	
12	Raclette	P0013447	
13	Excentrique	P0029801	
14	Traverse	P0020321	
15	Tresse - ∅15 - noire	D0045928	
16	Joint métallique	P0029809	
17	Presse-verre inférieur	P0029818/P09E	
18	Profilé entretoise - prof. 20/10 (0,02 m)	P0019088	
	Profilé entretoise - prof. 15/10 (0,03 m)	P0034367	
19	Support volet	P0029820	
20	Poignée de porte	P0029799	
21	Entretoise de poignée	P0029800	
22	Rondelle élastique ondulée - ∅8	P0018504	
23	Porte fonte - grise A	P0T29796/P06B	
	Porte fonte - laitonnée B	P0T29796/12	
24	Ens. volet de réglage d'air	P0031354/P09E	
25	Tresse - ∅12 - noire	D0045932	
26	Tresse - ∅6,5 - blanche	D0045929	

REP.	DESIGNATION	REF. PIECE	1ère URG.
27	Verre (690 x 412 x 5)	P0022979	X
28	Presse-verre supérieur	P0029819/P09E	
29	Rivet TP - 5-70 (2)	P0023126	
30	Ens. cadre	P0034673	
31	Ens. corps	P0034602	
32	Equerre de maintien	P0020414	
33	Ens. étrier	P0T20353	
34	Ressort	P0023070	
35	Entretoise de clenche	P0022101	
36	Clenche	P0T20337	
37	Arrêt de porte	P0021120	
38	Equerre arrêt de porte	P0023061	

A: C07884.PT09 B: C07884.PT12

sas Claire Lutz