POELE A GRANULES DE BOIS VESTALIS
NOIR **C07740.06-DA**

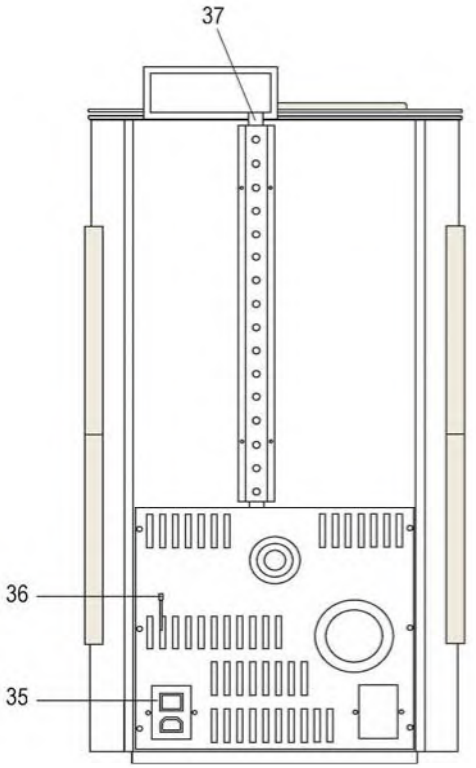

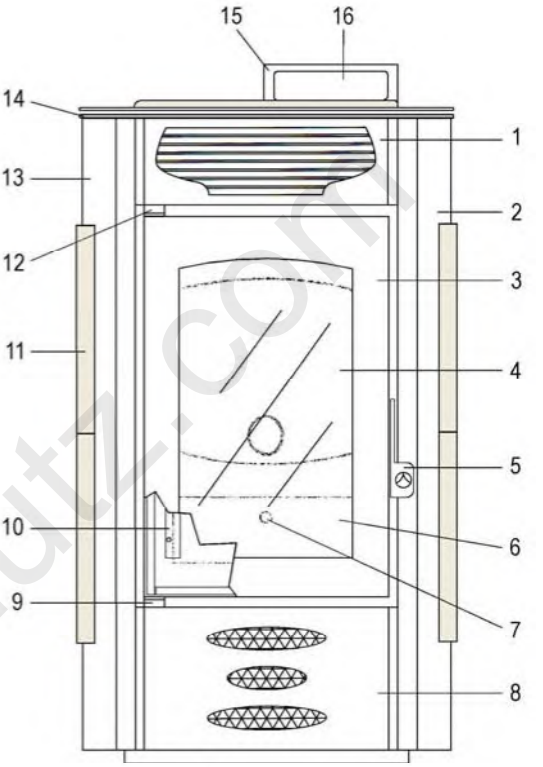

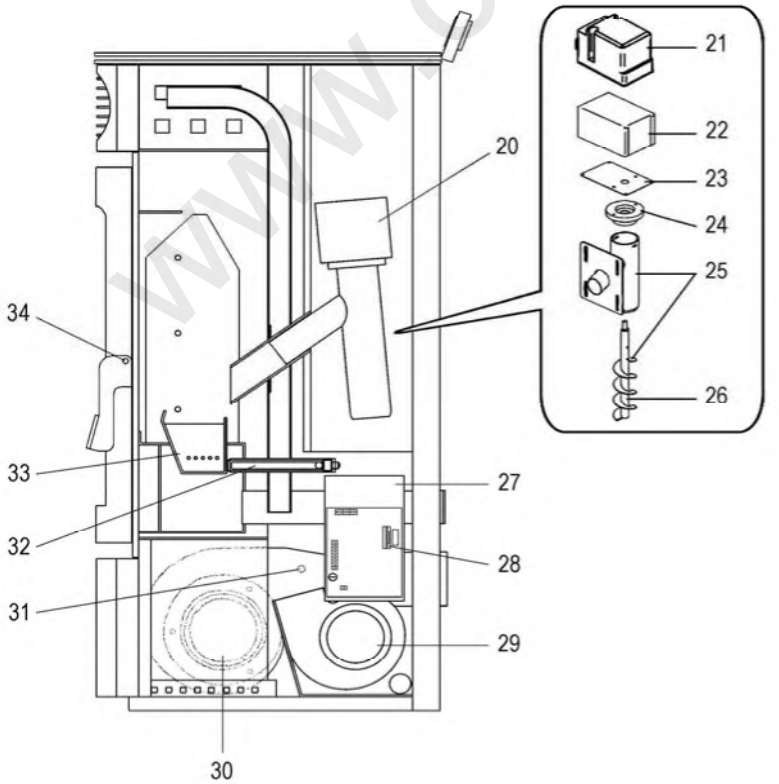

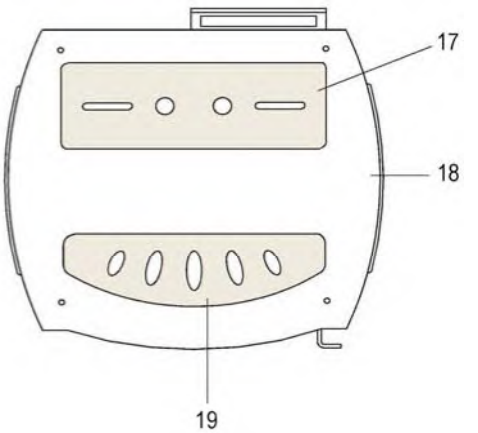

www.carre-lutz.com

REP.	DESIGNATION	REF. PIECE	1ère URG
1	Façade supérieure	D0026195	
2	Panneau latéral droit	D0026190	
3	Porte	D0026189	
4	Verre de porte	D0026096	X
5	Poignée de porte	D0026183	
6	Cendrier	D0026075	
7	Poignée de cendrier	D0026506	
8	Façade inférieure	D0026074	
9	Charnière inférieure de porte	D0026504	
10	Presse-verre (2)	D0026185	
11	Décor céramique (4)	D0026544	
12	Charnière supérieure de porte	D0026509	
13	Panneau latéral gauche	D0026079	
14	Couvercle inférieur	D0026416	
15	Support afficheur	D0026188	
16	Afficheur horizontal	D0026578	
17	Couvercle de trémie céramique	D0026093	
18	Couvercle	D0026415	
19	Décor avant céramique	D0026094	
20	Alimentation complète	D0026080	X
21	Ens. filerie + capot	D0026779	
22	Motoréducteur	D0026179	X
23	Flasque de motoréducteur	D0026429	
24	Embase	D0026412	
25	Ens. corps	D0026812	
26	Vis sans fin	D0026413	X
27	Carte électronique complète	D0026090	X
28	Thermostat + pile	D0026585	X
29	Ventilateur de convection + condensateur	D0026581	X
30	Ens. extracteur de fumée	D0026082	X
31	Sonde de fumée	D0026588	X
32	Bougie d'allumage	D0026495	X

REP.	DESIGNATION	REF. PIECE	1ère URG
33	Ens. creuset	D0026073	X
34	Axe de poignée de porte	D0026418	
35	Interrupteur + prise + fusible	D0026191	
36	Sonde de température	D0026587	X
37	Nappe d'afficheur	D0026577	
-	Pressostat	D0026088	
-	Câble d'alimentation vis sans fin	D0026443	
-	Télécommande	D0026589	

www.terre-lutz.com