POELE A GRANULES DE BOIS CORDOUAN

BORDEAUX **C07737.03-DA** - NOIR **C07737.06-DA**

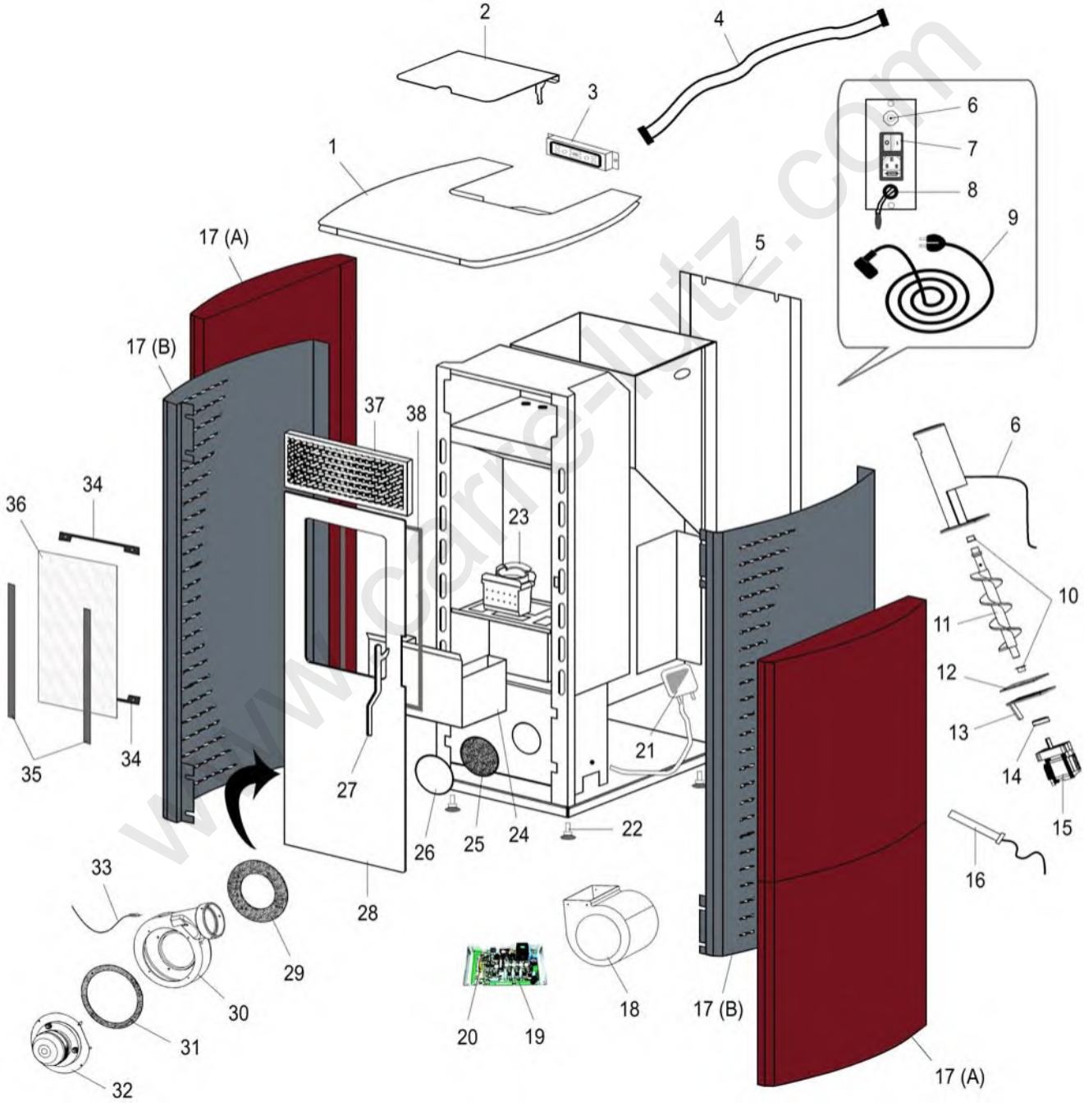

www.carre-lutz.com

REP.	DESIGNATION	REF. PIECE	1ère URG
1	Dessus	D0026744	
2	Couvercle de trémie	D0026734	
3	Afficheur horizontal	D0026578	
4	Nappe d'afficheur	D0026577	
5	Tôle arrière	D0026736	
6	Thermostat de sécurité à réarmement manuel	D0026590	X
7	Interrupteur + prise + fusible	D0026731	
8	Sonde de température	D0026587	X
9	Câble d'alimentation	D0026730	
10	Sachet de 2 paliers	D0026722	
11	Vis sans fin + paliers	D0026600	X
12	Joint de motoréducteur	D0026751	X
13	Flasque de motoréducteur	D0026721	
14	Accouplement	D0026720	
15	Motoréducteur	D0026582	X
16	Bougie d'allumage	D0026575	X
17	Panneau latéral céramique bordeaux (4) **A**	D0026745	
	Panneau latéral gris (2) **B**	D0026743	
18	Ventilateur de convection	D0026732	X
19	Carte électronique complète	D0026729	X
20	Thermostat + pile	D0026585	X
21	Pressostat de sécurité + tube silicone	D0026584	X
22	Sachet de 4 pieds réglables	D0026649	
23	Creuset	D0026733	X
24	Cendrier	D0026717	
25	Joint de trappe de visite	D0026601	X
26	Trappe de visite	D0026723	
27	Poignée de porte	D0026604	
28	Porte	D0026737	
29	Joint de volute d'extracteur de fumée	D0026623	X
30	Volute d'extracteur de fumée	D0026725	
31	Joint d'extracteur de fumée	D0026624	X

REP.	DESIGNATION	REF. PIECE	1ère URG
32	Extracteur de fumée	D0026580	X
33	Sonde de fumée	D0026588	X
34	Sachet de 2 presse-verres	D0026741	
35	Sachet de 2 joints verticaux de vitre	D0026602	X
36	Verre de porte	D0026740	X
37	Grille de ventilation supérieure	D0026735	
38	Joint de porte - Ø12 - Blanc	D0026625	X
-	Télécommande	D0026589	
-	Ens. filerie	D0026627	

A: C07737.03-DA **B:** C07737.06-DA

www.cane-lutz.com