POELE A BOIS "ADELIE"
NOIR **C07717.06**

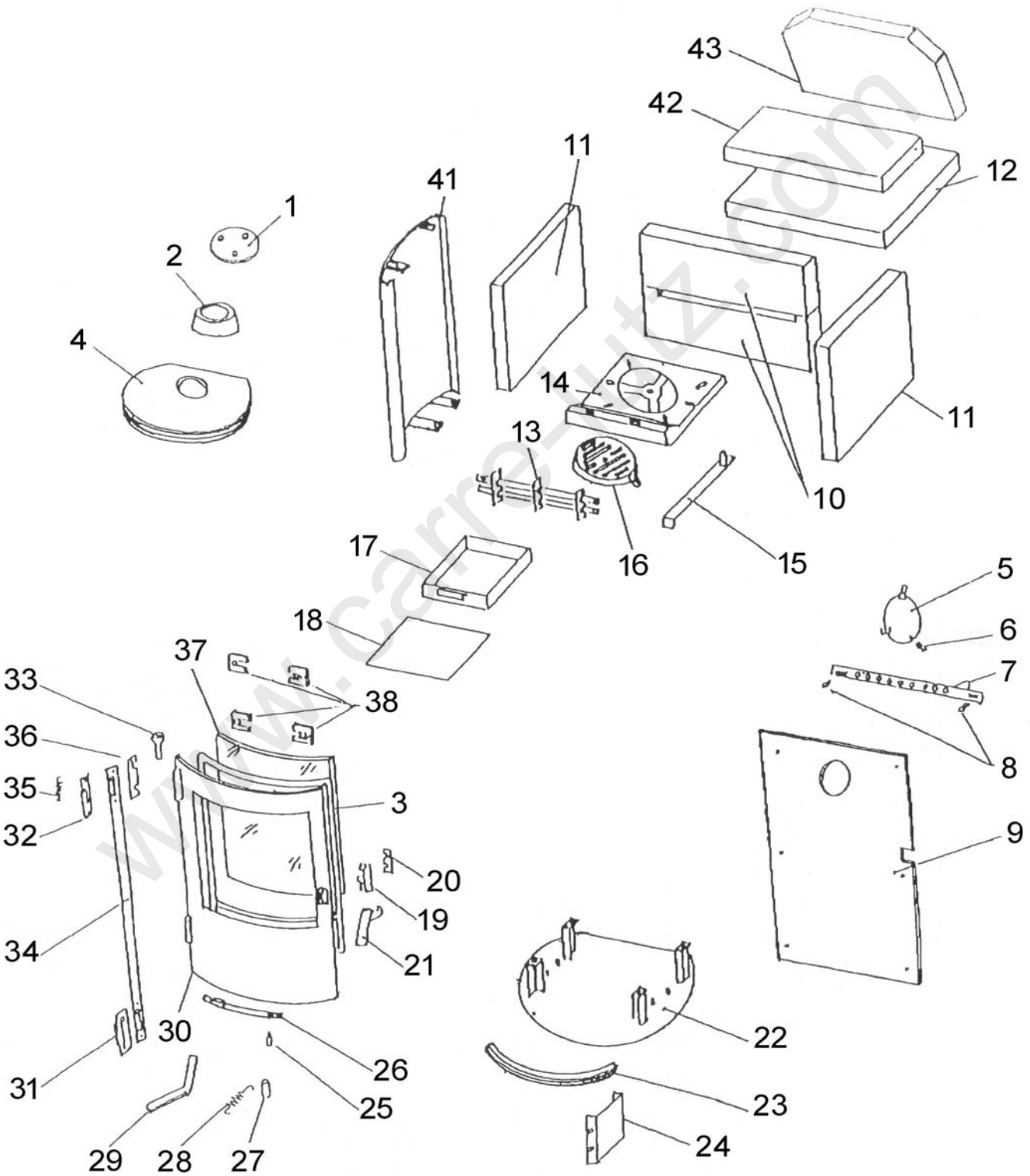

www.carre-lutz.com

REP.	DESIGNATION	REF. PIECE	1ère URG
1	Tampon de buse	D0025326	
2	Buse - ∅150	D0025008	
3	Joint d'étanchéité - ∅6	D0024892	X
	Joint d'étanchéité - ∅12	D0025029	X
4	Dessus	D0025363	
5	Obturateur	D0025336	
6	Attache d'obturateur	D0025337	
7	Tirette de position de combustion	D0025360	
8	Ressort	D0025314	
9	Habillage arrière	D0025357	
10	Brique de fond	D0025320	X
11	Brique latérale	D0025321	X
12	Brique de dessus basse	D0025319	X
13	Garde-braise	D0025304	
14	Support de grille de décendrage	D0024894	X
15	Tige de décendrage	D0025305	
16	Grille de décendrage	D0024895	X
17	Cendrier	D0025025	
18	Isolant de cendrier	D0025325	
19	Verrou	D0025322	
20	Cale - ép. 1 mm	D0025323	
	Cale - ép. 0,5 mm	D0025324	
21	Poignée de porte	D0025362	
22	Bas de foyer	D0025365	
23	Enjoliveur de bas de foyer	D0025364	
24	Panneau intérieur de bas de foyer	D0025366	
25	Bouton de régulateur d'air	D0025306	
26	Régulateur d'air	D0025358	

REP.	DESIGNATION	REF. PIECE	1ère URG
27	Entretoise*	D0025355	
28	Ressort de porte de foyer*	D0025354	
29	Bras de ressort*	D0025356	
30	Porte de foyer	D0025359	
	Porte de foyer*	D0025369	
31	Charnière inférieure - noire	D0025330	
32	Charnière supérieure - noire	D0025331	
33	Axe de charnière	D0025313	
34	Charnière - noire*	D0025342	
35	Ressort	D0024906	
36	Cale - ép. 0,5 mm	D0025334	
37	Vitre - 455x365x4	D0025361	X
38	Attache de vitre	D0025329	
41	Panneau latéral gauche	D0025367	
	Panneau latéral droit	D0025368	
42	Brique de dessus haute	D0025317	X
43	Brique déflecteur	D0025318	X

* Fourni avec les appareils à partir du N° de série 1300104

www.farrelitz.com