POELE A BOIS "ADELIE" - 8 KW
NOIR **C07712.06**

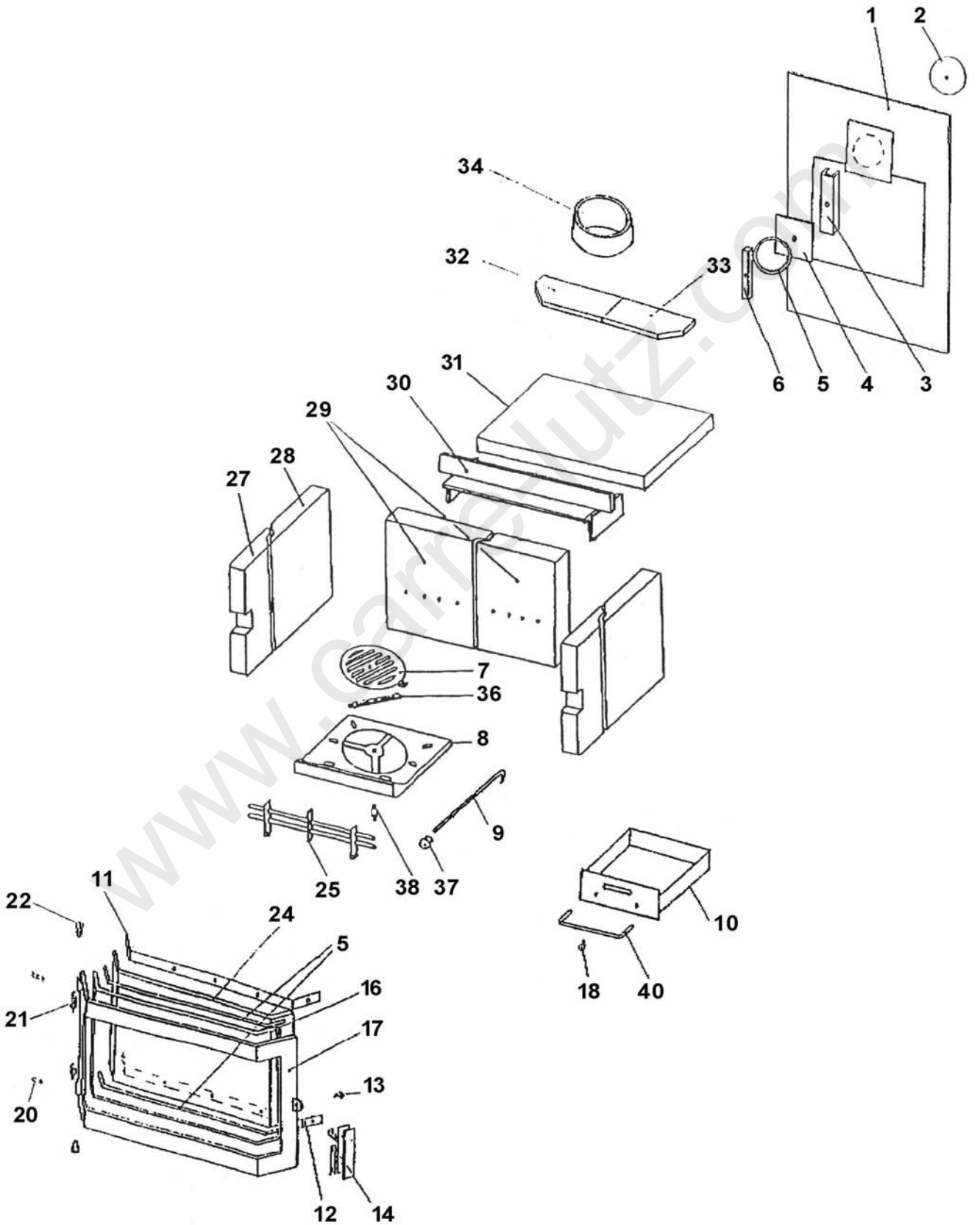

www.carre-lutz.com

REP.	DESIGNATION	REF. PIECE	1ère URG
1	Habillage arrière	D0025376	
2	Obturateur	D0024888	
3	Etrier d'obturateur	D0024890	
4	Plaque de couverture	D0024891	
5	Joint d'étanchéité - ∅6	D0024892	X
6	Etrier de plaque de couverture	D0024893	
7	Grille de décendrage	D0024895	X
8	Support de grille de décendrage	D0024894	X
9	Tige de décendrage	D0025377	X
10	Ens. cendrier	D0025384	X
11	Support supérieur de verre	D0025380	
12	Support inférieur de verre	D0025379	
13	Axe de fermeture	D0024901	
14	Ens. poignée de porte - cuivré	D0024899	
16	Joint d'étanchéité - ∅12 (1,9 m)	D0025029	X
17	Porte de foyer	D0025378	
18	Bouton de régulateur d'air	D0025027	
20	Vis - M5-12	D0024907	
21	Ressort	D0024906	
22	Axe de charnière	D0024905	
24	Verre de porte	D0025381	X
25	Garde-braise	D0024897	X
27	Petite brique latérale	D0023909	X
28	Grande brique latérale	D0023910	X
29	Brique de fond	D0023902	X
30	Equerre support de brique	D0025010	
31	Brique de dessus de foyer	D0025012	X
32	Plaque gauche de niche	D0025383	

REP.	DESIGNATION	REF. PIECE	1ère URG
33	Plaque droite de niche	D0025382	
34	Buse - ∅150	D0025008	
36	Bras de grille de décendrage	D0025385	
37	Bouton de tige de décendrage	D0025017	
38	Axe bras de grille de décendrage	D0025386	
40	Poignée de cendrier	D0025042	

www.pare-lutz.com